සබරගමුව පළාත් අධ්‍යාපන දෙපාර්තමේන්තුව
சபரகமுவ மாகாண கல்வித் திணைக்களம்
Sabaragamuwa Provincial Department of Education

දෙවන වාර පරීක්ෂණය 2018 — 11 ශ්‍රේණිය

Second Term Test 2018 — Grade 11

ශිල්ප කලා II
Art & Craft II

පැය දෙකයි
Two Hours

සැළකිය යුතුයි.
- පළමු ප්‍රශ්නය ද තෝරා ගත් තවත් ප්‍රශ්න හතරක් ද ඇතුළුව ප්‍රශ්න 5 කට පිළිතුරු සපයන්න.
- පළමු ප්‍රශ්නයට ලකුණු 20 ක් ද තෝරා ගනු ලබන එක් ප්‍රශ්නයකට ලකුණු 10 බැගින් ද හිමිවේ.

1. ' ශිල්ප අභිමානී ' යන තේමාව යටතේ දේශීය ශිල්පකලා කර්මාන්ත ප්‍රදර්ශනයක් බණ්ඩාරනායක ජාත්‍යාන්තර අනුස්මරණ ශාලාවේ පැවැත්විණි. මේ සඳහා දිවයිනේ පාසල්වල ශිල්පකලා විෂය හදාරන සිසු දරුවන්ගේ නිර්මාණ හා ඒ හරහා ගොඩනැගුන නව අත්කම් භාණ්ඩද ප්‍රදර්ශණයට තබා තිබුණි. මෙම ප්‍රදර්ශණයේ ජයග්‍රාහකයින් සඳහා ත්‍යාග හා සහතිකපත් ලබා දුනි.

I. මෙම ප්‍රදර්ශනයේ තේමා පාඨය ඇතුළත් ප්‍රචාරක දැන්වීමක ආකෘතියක් අඳින්න.

II. ආරාධිත අමුත්තන්ට යැවීමට සුදුසු ආරාධනා පත්‍රයක් නිර්මාණය කරන්න.

III. දේශීය අමුද්‍රව්‍ය භාවිතයෙන් සකස් කර ගත හැකි පොල්තෙල් පහනක දල රූපසටහනක් අඳින්න.

IV. සංවිධායක මණ්ඩලය විසින් මෙම ප්‍රදර්ශනයට සහභාගි වන ආරාධිත අමුත්තන් සඳහා තිළිණයක් ලබාදීමට කටයුතු කර තිබුණි.එම තිළිණය සඳහා සුදුසු නිර්මාණයක් ඇඳ දක්වන්න.

V. සංවිධායක මණ්ඩලයේ කාන්තාවන් ඇඳ සිටි සාරිය නිර්මාණාත්මක අයුරින් සකස් කර තිබුණි. එවැනි සාරියක් සඳහා සුදුසු මෝස්තරයක් අඳින්න.

VI. දේශිය රෙදිපිළි කර්මාන්තයේ නිර්මාණ වඩාත් අලංකාර වූ අතර එම නිර්මාණ අලංකාර කිරීම සඳහා භාවිතා කළ හැකි වියමන් රටාවක ඒකකයක් ඇඳ දක්වන්න. (වියමන් රටාවේ නම සඳහන් විය යුතුයි.)

VII. ජ්‍යාමිතික හැඩතල සහිතව සකස් කළ හැකි රෙදිකැබලි ආශ්‍රිත නිර්මාණ ප්‍රදර්ශන කුටිවල දක්නට ලැබුණි. රෙදිකැබලි ආශ්‍රිත නිර්මාණ දෙකක් නම්කරන්න.

VIII. මෙම ප්‍රදර්ශනයේ උත්සව ශාලාව තුළ අළංකාර වූ විශාල මැටි බඳුන් දක්නට ලැබුනි. මැටි භාණ්ඩ අලංකරන ක්‍රමයක් නම් කර දළ රූපසටහනක් අඳින්න.

IX. ජයග්‍රාහකයින් සඳහා ලබාදුන් සහතිකය සිලින්ඩරාකාර බඳුනක් තුළ බහා තිබුණි. ඒ සඳහා සුදුසු සිලින්ඩරයක රූපීය පෙනුම ඇඳ දක්වන්න.

X. ජය සංකේතයකට සුදුසු නිර්මානයක් අඳින්න.

(ලකුණු 2x10 = 20)

2) වර්තමානයේ විවිධ මාධ්‍ය භාවිතයෙන් භාණ්ඩ නිපදවා නිෂ්පාදකයින් තරඟකාරී ලෙස වෙළඳපලට භාණ්ඩ ඉදිරිපත් කිරීමට පෙළඹී ඇත.

I. භාණ්ඩ නිර්මාණය කිරීම සඳහා සුදුස් මාධ්‍ය හතරක් නම් කරන්න (ල. 02)

II. රෙදි භාවිතයෙන් සවිධි පංචාස්‍රයක් සහිත බෝලයක් නිර්මාණය කිරීමට අවශ්‍ය උපකරණ ලයිස්තුවක් ලියන්න (ල. 04)

III. දළ රූපසටහනක් සහිතව සවිධි පංචාස්‍රයක් ආශ්‍රිත බෝලය සකස් කරගන්නා අයුරු පියවර වශයෙන් ලියා දක්වන්න (ල. 04)

3) නූතන රෙදිපිළි කර්මාන්තයේ පිළි අලංකාර කරගැනීම සඳහා විශේෂිත වූ සායම් වර්ග භාවිතා කරයි.

I. සායම් භාවිතයෙන් රෙදිපිළි අලංකාර කිරීමේ ක්‍රම හතරක් නම් කරන්න (ල. 02)

II. ගැට පඬු යෙදීමෙන් රෙදි අලංකරණයේදී බාධක ඇතිවන සේ ගැට යොදාගන්නා ක්‍රම හතරක් ලියන්න (ල. 04)

III. උත්සව අවස්ථාවකට සුදුසු වන සේ සාරි පල්ලුවක් මෝස්තරය ඇඳ ඒ සඳහා අවශ්‍ය ද්‍රව්‍ය හා උපකරණ නම් කරන්න (ල. 04)

4) අත්යන්ත්‍රයක ආධාරයෙන් අත්පිස්නා වියීම සඳහා සකස් කළ නූල් හැදයක දළ රූපසටහනක් සහිත තොරතුරු පහත දැක්වේ.

හැදයේ දිග මීටර් 100 කි.

හැදයේ පළල සෙන්ටි මීටර් 30 කි.

එක් සෙන්ටිමීටරයකට දික් නූල් පොටවල් ගණන 32කි.

නූල් අංකය $2/30^{s}$ කි

නූලේ වර්ණය නිල්පාට

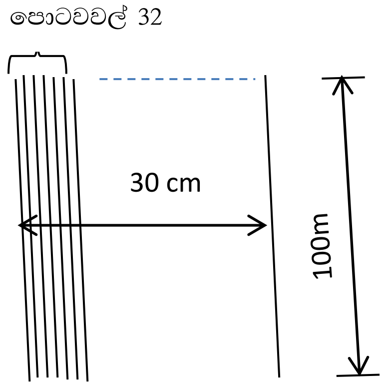

I. අත් පිස්නා වියීමට සුදුසු වියමන් රටා 2ක් නම් කර එක් වියමන් රටාවක මෝස්තරය ඇඳ දක්වන්න (ල. 02)

II. 2/2 සරල හිර වියමන ප්‍රස්ථාර ගත කරන්න
(නූල් ඇදීම, පොලු පෑගීම ,හා පාපොලු හා පුඩුවැල් අතර සම්බන්ධය , මෝස්තරය ඇඳීම) (ල. 04)

III. හැදය වියීමට අවශ්‍ය $2/30^{s}$ නිල්පාට දික් නූල් ප්‍රමාණය ගණනය කරන්න (ල. 04)

5) පේෂකර්මාන්තයේදි රෙදි නිෂ්පාදනය සඳහා යොදාගන්නා යන්ත්‍ර ඒවායේ ක්‍රියාකරිත්වය අනුව විවිධ වේ.

I. රෙදි විවීමේ යන්ත්‍ර වර්ග නම් කරන්න (ල. 02)
II. නූල් එතිමේ උපකරණ කට්ටලය නම්කර එයින් එක් උපකරණයක දළ රූපසටහනක් අඳින්න (ල. 04)
III. ජවනඩා යන්ත්‍රයක කොටස් 4ක් නම්කර ඒවායින් කෙරෙන කාර්යයන් කොඳටියෙන් ලියන්න (ල. 04)

6) නූතන ලොකයේ ඉතා විසිතුරු ලෙස මැටි භාණ්ඩ නිර්මාණය කිරිමට නිර්මාණකරුවන් පෙළඹී ඇත.

I. මැටි භාණ්ඩ නිෂ්පාදන ක්‍රම හතරක් නම් කරන්න (ල. 02)
II. හම්පදම් අවස්ථාවේදි හා පිළිස්සිමෙන් පසු අවස්ථාවේ මැටි භාණ්ඩ වලට යොදන අලංකරණ ක්‍රම 2ක් නම් කර එහි රූපසටහනක් ඇඳ දක්වන්න (ල. 04)
III. දෙල් කොලයක් භාවිතයෙන් තනි පලුවේ අච්චුවක් සකස් කරගන්නා අයුරු පියවර අනුව කලියන්න. (ල. 04)

7) උද්‍යාන අලංකරණ නිර්මාණයේදී කලාත්මක නිර්මාණ සඳහා උද්‍යාන විද්‍යා මූලධර්ම භාවිතා කරයි.

I. උද්‍යාන අලංකරණ මූර්ති ගොඩනැගිමේදි භාවිතා කරන ශිල්පීය ක්‍රම දෙකක් ලියන්න (ල. 02)
II. සිමෙන්ති මාධ්‍යයෙන් උද්‍යාන නිර්මාණ සැකසිමේදි විශේෂයෙන් සැලකිලිමත් වියයුතු කරුණු මොනවාද? (ල. 04)
III. ගෙමිදුලක තැබිම සඳහා සුදුසු උද්‍යාන මූර්තියක රූප සටහනක් ඇඳ එය සකස් කරගන්නා ආකාරය පියවර අනුව ලියන්න (ල. 04)