AL/2020/15-S-I(NEW/OLD)

සියලු ම හිමිකම් ඇවිරිණි / முழுப் பதிப்புரிமையுடையது / All Rights Reserved]

නව/පැරණි නිර්දේශය – புதிய/பழைய பாடத்திட்டம் – New/Old Syllabus

NEW/OLD

ශ්‍රී ලංකා විභාග දෙපාර්තමේන්තුව
இலங்கைப் பரீட்சைத் திணைக்களம்
Department of Examinations, Sri Lanka

අධ්‍යයන පොදු සහතික පත්‍ර (උසස් පෙළ) විභාගය, 2020
கல்விப் பொதுத் தராதரப் பத்திர (உயர் தர)ப் பரீட்சை, 2020
General Certificate of Education (Adv. Level) Examination, 2020

යාන්ත්‍රික තාක්ෂණවේදය I
பொறிமுறைத் தொழினுட்பவியல் I
Mechanical Technology I

15 S I

පැය දෙකයි
இரண்டு மணித்தியாலம்
Two hours

උපදෙස් :

- සියලු ම ප්‍රශ්නවලට පිළිතුරු සපයන්න.
- උත්තර පත්‍රයේ නියමිත ස්ථානයේ ඔබේ විභාග අංකය ලියන්න.
- උත්තර පත්‍රයේ පිටුපස දී ඇති උපදෙස් ද සැලකිල්ලෙන් කියවා පිළිපදින්න.
- 1 සිට 50 තෙක් එක් එක් ප්‍රශ්නයට (1), (2), (3), (4), (5) යන පිළිතුරුවලින් නිවැරදි හෝ ඉතාමත් ගැළපෙන හෝ පිළිතුර තෝරාගෙන, එය උත්තර පත්‍රයේ පසුපස දැක්වෙන උපදෙස් පරිදි කතිරයක් (X) යොදා දක්වන්න.
- ගණක යන්ත්‍ර භාවිතයට ඉඩ දෙනු නොලැබේ.

1. NPN ට්‍රාන්සිස්ටරය නිරූපණය කරන සංකේතය තෝරන්න.

(1) 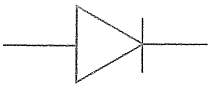

(2) 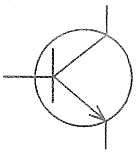

(3) 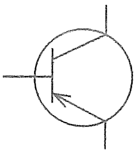

(4) 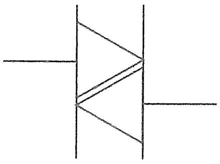

(5) 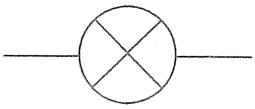

2. ශ්‍රී ලංකාවේ ගෘහස්ථ විදුලි සැපයුමේ නාමික සංඛ්‍යාතය කුමක් ද?
(1) 49.5 Hz (2) 50 Hz (3) 50.5 Hz (4) 55 Hz (5) 60 Hz

3. රසදිය වල විශිෂ්ට ගුරුත්වය 13.6 වේ. 700 mm දිග රසදිය කඳක පතුලේ ඇතිවන පීඩනය සමාන වන්නේ, ($g = 9.81\ m\ s^{-2}$ බව සලකන්න.)
(1) 1 atm ය. (2) 100 kN ය. (3) 100 kPa ය. (4) 93391 Pa ය. (5) 101396 Pa ය.

4. උස ගොඩනැගිල්ලක මුදුනේ සිට බෝලයක් අත් හරිනු ලැබේ. වාතය තුල බෝලයේ චලිතය පහත සඳහන් කුමන ත්වරණ-කාල ප්‍රස්තාරය මගින් දක්වන්නේ ද? (වාතයේ ප්‍රතිරෝධය නොමැති බව සලකන්න.)

(1) 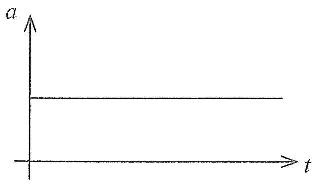

(2) 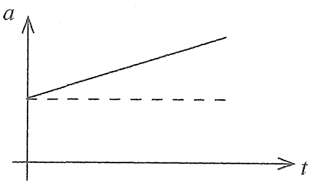

(3) 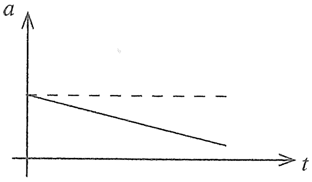

(4)

(5) 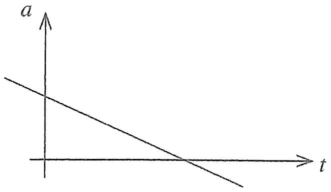

0303000028010188

5. මයික්‍රොමීටර් ඉස්කුරුප්පු ආමානයකින් ගත් වැඩ කොටසක මිනුමක් රූපයේ දැක්වේ. මයික්‍රොමීටර් ඉස්කුරුප්පු ආමානයේ ශුන්‍යතා දෝෂ නොමැත. මෙම ආමානයේ කුඩාම මිනුම 0.01 mm වේ. පහත රූපයේ දැක්වෙන මයික්‍රොමීටර් ඉස්කුරුප්පු ආමානයේ පාඨාංකය කුමක් ද?

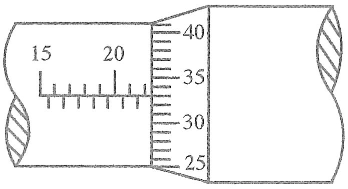

(1) 20.33 mm (2) 20.66 mm (3) 22.33 mm (4) 25.30 mm (5) 22.00 mm

6. පරිගණක ඒකකයක දෘඪාංගයක් නොවන උපාංගය මින් කුමක් ද?

(1) දෘඪ තැටිය (2) යතුරු පුවරුව (3) මූසිකය
(4) මොනිටරය (5) මාර්ගගත ආචයන ඉඩ (online storage space)

7. පහත පරිපථ සටහන් සලකන්න.

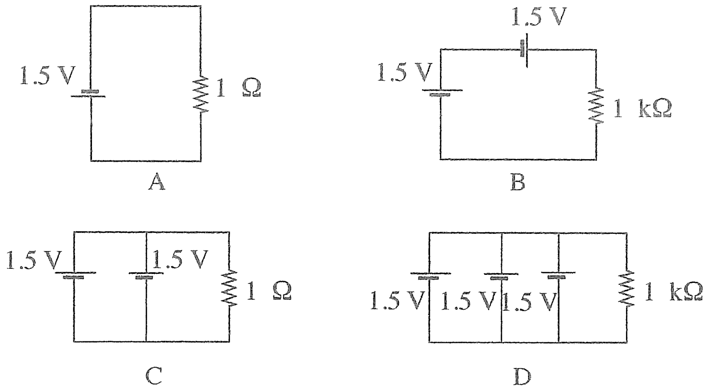

ඉහත පරිපථ අතුරෙන් අවම ධාරාවක් සහිත පරිපථය/පරිපථ කුමක් ද?

(1) A පමණි. (2) B පමණි. (3) D පමණි.
(4) A සහ B පමණි. (5) C සහ D පමණි.

8. යන්ත්‍ර කොටසක ප්‍රක්ෂේපිත පෙනුමක් රූපයේ දැක්වේ.

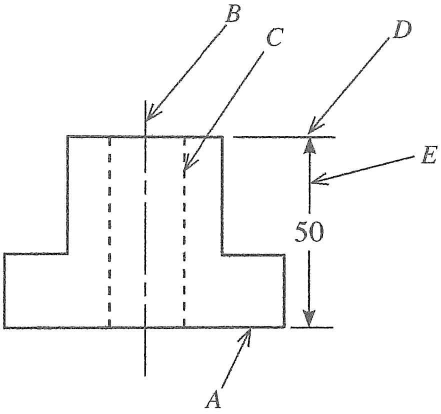

පිළිවෙළින් A, B, C, D හා E මගින් දක්වා ඇති රේඛා වර්ග වන්නේ,

(1) මායිම් රේඛාව, මධ්‍ය රේඛාව, සැඟි රේඛාව, විස්තාරිත රේඛාව සහ මාන රේඛාව වේ.
(2) මායිම් රේඛාව, මධ්‍ය රේඛාව, සැඟි රේඛාව, මාන රේඛාව සහ විස්තාරිත රේඛාව වේ.
(3) මායිම් රේඛාව, සැඟි රේඛාව, මධ්‍ය රේඛාව, විස්තාරිත රේඛාව සහ මාන රේඛාව වේ.
(4) මායිම් රේඛාව, සැඟි රේඛාව, මධ්‍ය රේඛාව, මාන රේඛාව සහ විස්තාරිත රේඛාව වේ.
(5) විස්තාරිත රේඛාව, මධ්‍ය රේඛාව, සැඟි රේඛාව, මායිම් රේඛාව සහ මාන රේඛාව වේ.

[තුන්වැනි පිටුව බලන්න.

000388

9. පහත පරිපථයේ *A* හා *B* ලක්ෂ්‍ය අතර ප්‍රතිරෝධය කුමක් ද?

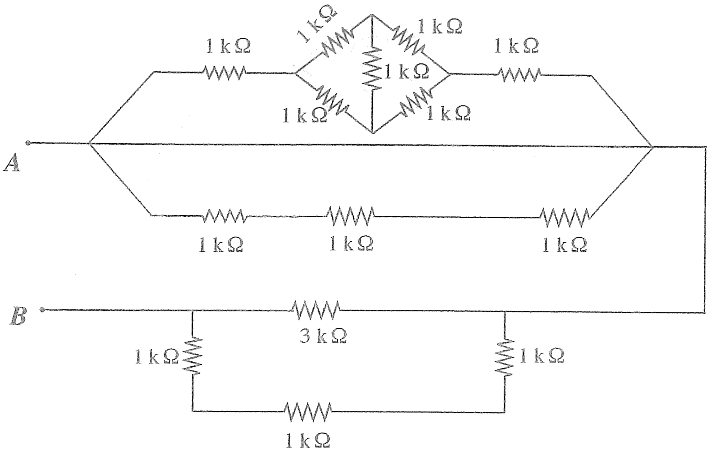

(1) 1.5 kΩ (2) 3 kΩ (3) 6 kΩ (4) 9 kΩ (5) 12 kΩ

10. පහත ප්‍රස්තාර සලකන්න.

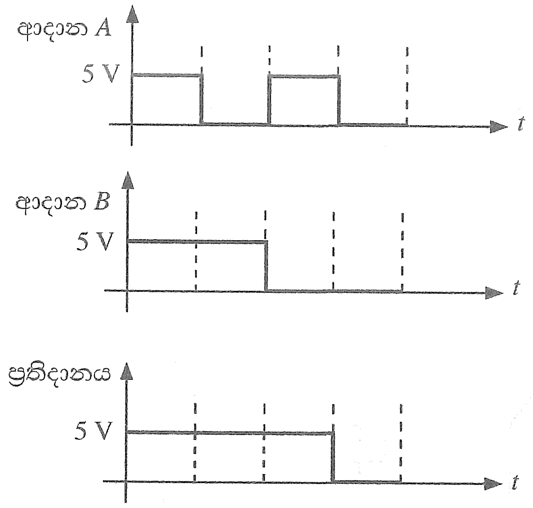

ආදාන *A* හා ආදාන *B* තර්ක ද්වාරයකය ආදානවලට සම්බන්ධ කර ඉහත දැක්වෙන තර්ක ප්‍රතිදානය නිරීක්ෂණය කරන ලදී. මෙහි 5 V හා 0 V මගින් පිළිවෙළින් තර්ක '1' හා තර්ක '0' දක්වනු ලැබේ.
ඉහත ප්‍රස්තාර ඇසුරෙන් තර්ක ද්වාරය හඳුනාගන්න.

(1) AND (2) OR (3) NOT (4) NOR (5) NAND

11. රූපයේ දක්වා ඇති ආකාරයට 100 kg ස්කන්ධයක් ඝර්ෂණය රහිත කප්පි පද්ධතියක එල්ලා ඇත. මෙම පද්ධතිය සමතුලිතව පවත්වා ගැනීම සඳහා නිදහස් කෙළවර P හි යෙදිය යුතු බලය නිව්ටන්, (කප්පි පද්ධතියේ බර නොසලකා හරින්න, ගුරුත්වජ ත්වරණය $(g) = 9.81\ \mathrm{m\ s^{-2}}$ ලෙස සලකන්න.)

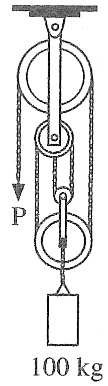

(1) $10g$ වේ. (2) $25g$ වේ. (3) $33g$ වේ.

(4) $50g$ වේ. (5) $100g$ වේ.

12. A දෙසින් ප්‍රක්ෂේපණය කලවිට නිවැරදි පෙනුම දක්වන්නේ මින් කුමක් ද?

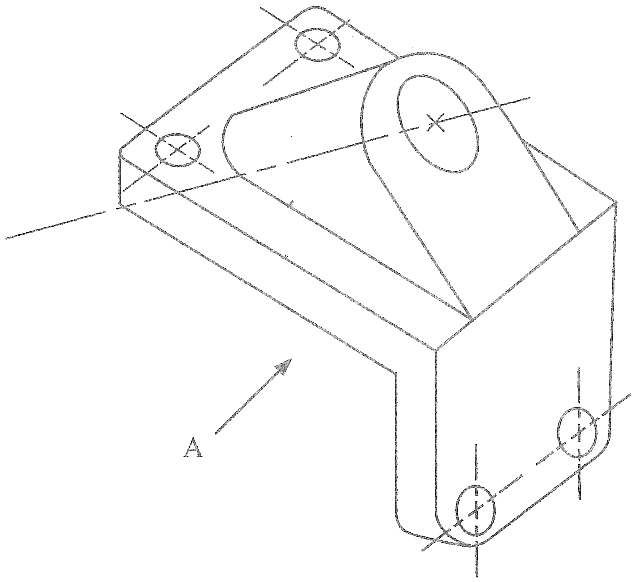

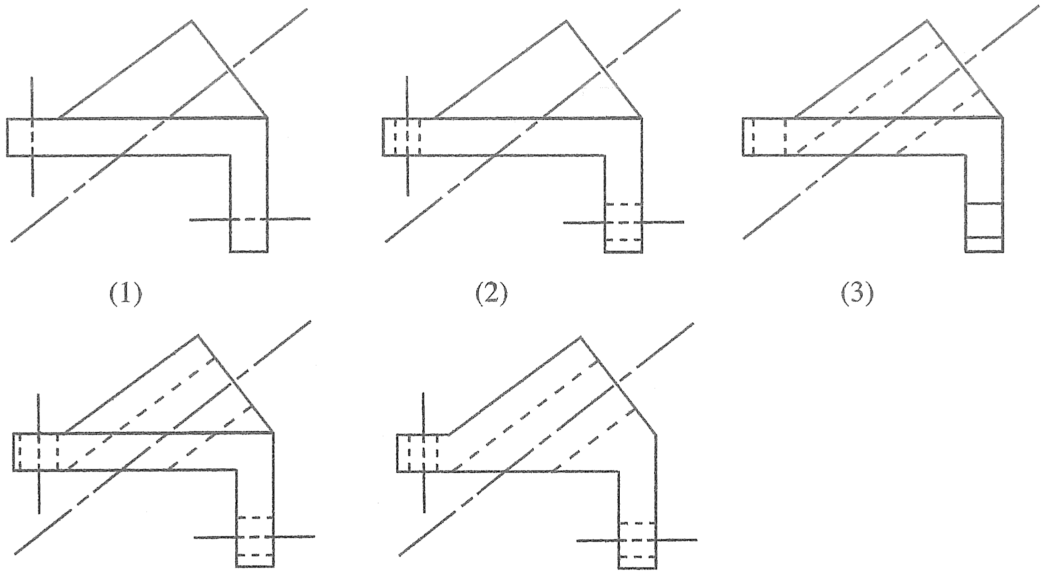

13. පාලමක යොදා ඇති බැල්ටිමෝර් කාප්ප හැටුමක් රූපයේ දැක්වේ. මෙම කාප්ප හැටුම සම්බන්ධ ප්‍රකාශ කිහිපයක් පහත දැක්වේ.

A - *LE* කොටසේ බලය 5 kN වලට වඩා වැඩිය.
B - *ML* හා *LK* කොටස්වල බල සම්පීඩන බල වේ.
C - පතුල් කොටස් වල බල ආතතික වේ.
D - *NB* හා *NC* කොටස් කාප්ප හැටුමේ ආරක්ෂාව වැඩි කරයි.

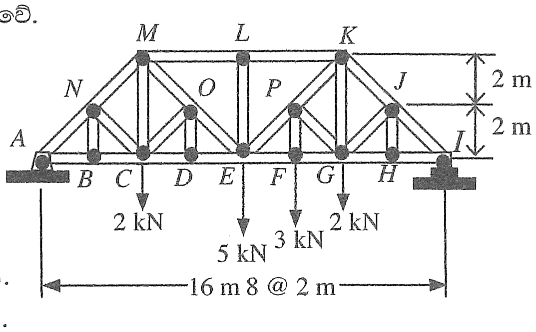

ඉහත ප්‍රකාශ අතුරෙන් නිවැරදි ප්‍රකාශ වන්නේ

(1) A, B සහ C පමණි.
(2) A, B සහ D පමණි.
(3) A, C සහ D පමණි.
(4) B, C සහ D පමණි.
(5) A, B, C සහ D සියල්ලම.

[පස්වැනි පිටුව බලන්න.

14. රූපයේ දැක්වෙන සාමාන්‍ය දොර සරනේරුවක භාවිත කරන පිත්තල ඉස්කුරුප්පු ඇණයක් සම්බන්ධ පහත ප්‍රකාශ සලකන්න.

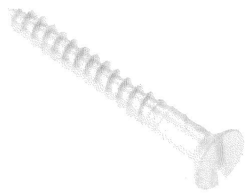

A - එහි හුලස් හැඩය, ඉස්කුරුප්පු නියනක් භාවිතයෙන් ඇණය ඇතුල් කිරීමට උපකාරී වේ.

B - හෙලික්සීය පොටේ ඝර්ෂණ ප්‍රතිරෝධය මගින් ඉස්කුරුප්පු ඇණය තදින් අල්ලාගෙන සිටිනු ලැබේ.

C - ඉස්කුරුප්පු කඳ ආතන්‍ය ප්‍රතිරෝධයක් සපයනු ඇතැයි අපේක්ෂා කෙරේ.

D - දොරේ බර නිසා ඇතිවන බලය ඉස්කුරුප්පු කඳ මගින් දරා සිටිනු ඇතැයි අපේක්ෂා කෙරේ.

එහි භාවිතය සම්බන්ධයෙන් සත්‍ය වන්නේ ඉහත කිනම් ප්‍රකාශ ද?

(1) A, B සහ C පමණි. (2) A, B සහ D පමණි. (3) A, C සහ D පමණි.
(4) B, C සහ D පමණි. (5) A, B, C සහ D සියල්ලම.

15. පහත ප්‍රකාශ සලකන්න.

A - සියුම් කාබන් අංශු මිනිස් පෙනහළු තුළ ශ්වසන අපහසුතා ඇති කරයි.

B - මත්ස්‍යයින් තුළ රසදිය ඒකරාශී වේ.

C - ගල් අඟුරු පිළිස්සීම නිසා හමන අළු (fly ash) කඳු තුළ බැර ලෝහ ඒකරාශී වේ.

D - මෝටර් වාහන විමෝචන (emissions) පක්ෂීන් තුළ ඒකරාශී වීම.

ඉහත කිනම් ප්‍රකාශ මගින් ජෛව සමායචනයේ (bioaccumulation) බලපෑම් විස්තර කරනු ලබයි ද?

(1) A, B සහ C පමණි. (2) A, B සහ D පමණි. (3) A, C සහ D පමණි.
(4) B, C සහ D පමණි. (5) A, B, C සහ D සියල්ලම

16. කම්බි රැඳවුම් අල්ලුවක සමාංශක පෙනුමක් රූප සටහනේ දැක්වේ. පිළිවෙළින් **A** හා **B** ඊතල දෙසින් බලන විට නිවැරදි සෘජු ප්‍රක්ෂේපණ පෙනුම් මොනවා ද?

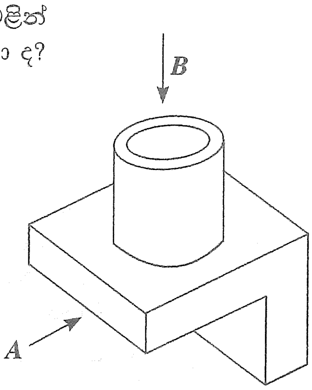

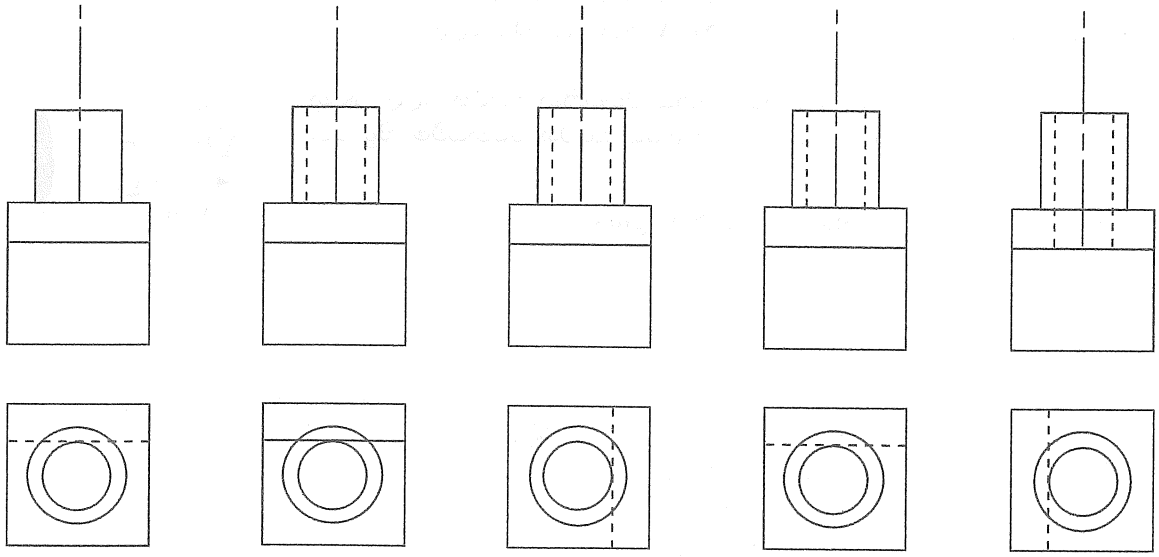

(1) (2) (3) (4) (5)

000388
01030000280110188

17. 800 N බර ඇති AB දණ්ඩ රූපයේ දැක්වෙන ආකාරයකට රඳවා තිබේ. B හි ස්පර්ශ පෘෂ්ඨය සුමට වේ. බිත්තියේ A ස්ථානයේ ස්ථිතික ඝර්ෂණ සංගුණකය (බිත්තිය හා දණ්ඩ අතර) 0.2 වේ. දණ්ඩ රුටා යාමකින් තොරව තබා ගැනීම සඳහා යෙදිය යුතු අවම බලය P වන්නේ,

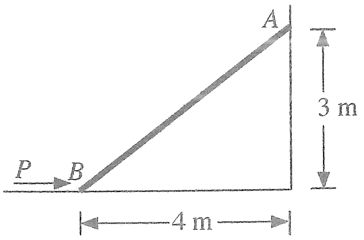

(1) 221 N වේ. (2) 321 N වේ. (3) 421 N වේ.
(4) 433 N වේ. (5) 533 N වේ.

18. පහත ප්‍රකාශ සලකන්න.

A - දිගක් මැනීම සඳහා මීටර් කෝදුව භාවිත කරන විට කුඩාම මිනුම 0.0005 m වේ.
B - ශක්තිය (energy) මැනීම සඳහා SI ඒකකය කැලරි වේ.
C - වොල්ටීයතාවය 1.5 V වන දීප්ත කෝෂ වල SI ඒකකය කැන්ඩෙලා (Cd) වේ.
D - සින්ක්-කාබන් AA බැටරිවල නාමික කෝෂ වෝල්ටීයතාව 1.5 V වේ.

ඉහත කිනම් ප්‍රකාශ සත්‍ය වේ ද?

(1) A, B සහ C පමණි. (2) A, B සහ D පමණි. (3) A, C සහ D පමණි.
(4) B, C සහ D පමණි. (5) A, B, C සහ D සියල්ලම.

19. පහත ප්‍රකාශ සලකන්න.

A - උපාංග සවිකිරීමට හෝ ගැලවීමට හෝ පෙර මෝටරයේ බල සැපයුම ක්‍රියා විරහිත කිරීම.
B - හදිසි නැවතුම් බොත්තම ක්‍රියාත්මක වන බව තහවුරු කරගැනීම.
C - ගෙබිම පිරිසිදු හා නොලිස්සන සුළු වීම.
D - මිනුම් ගැනීමේ දී භ්‍රමණ වේගය අඩු කිරීම.

ලියවන පට්ටලයක් (lathe machine) ක්‍රියාත්මක කිරීමේ දී අදාළ ආරක්ෂක පියවර ඉහත කිනම් ප්‍රකාශ මගින් විස්තර කරනු ලබයි ද?

(1) A, B සහ C පමණි. (2) A, B සහ D පමණි. (3) A, C සහ D පමණි.
(4) B, C සහ D පමණි. (5) A, B, C සහ D සියල්ලම.

20. පහත ප්‍රකාශ සලකන්න.

A - ටර්පන්ටයින් වල දියවන ස්වාභාවික දුම්මල, දැව සංරක්ෂණය සඳහා භාවිත වාර්නිෂ් වල අඩංගු විය හැකි ය.
B - ඇලුමිනියම් සල්ෆේට් ජලයේ අවලම්බිත ඝන ද්‍රව්‍ය ඉවත් කිරීම සඳහා භාවිත කළ හැකි කැටියම් ද්‍රව්‍යයකි.
C - වීදුරු නිෂ්පාදනයේ දී භාවිත වන ප්‍රධාන සංඝටකයක් වන්නේ සිලිකා ය.
D - වස්තු දෙකක් මැලියම් ගා ඇලවීමේ දී හොඳ බන්ධනයක් ඇතිවීමට අධික පෘෂ්ඨීය රළු බව හේතු වේ.

ඉහත ප්‍රකාශ අතුරෙන් රසායනික සංයෝග භාවිතය සම්බන්ධයෙන් සත්‍ය වන්නේ මොනවාද?

(1) A, B සහ C පමණි. (2) A, B සහ D පමණි. (3) A, C සහ D පමණි.
(4) B, C සහ D පමණි. (5) A, B, C සහ D සියල්ලම.

21. ක්‍රීඩකයෙක් 150 g ක ටෙනිස් බෝලයකට ටෙනිස් පිත්තකින් පහරක් එල්ල කරනු ලබයි. රූපයේ දක්වා ඇති ආකාරයට එම බෝලයේ ප්‍රවේග වෙනස්වීම සිදු වේ. මෙහි ගම්‍යතා වැඩිවීම කුමක් ද?

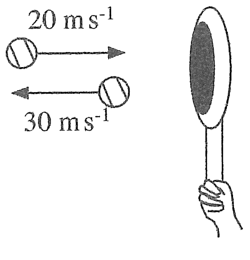

(1) 1.5 $kgms^{-1}$ (2) 2.5 $kgms^{-1}$ (3) 5.5 $kgms^{-1}$
(4) 7.5 $kgms^{-1}$ (5) 10.0 $kgms^{-1}$

22. පහත ප්‍රකාශ සලකන්න.

A - ඇණවුම නිරීක්ෂණය (track) කිරීමේ හැකියාව හා භාරදෙන දිනය සඳහන් කිරීම.
B - නිෂ්පාදනයේ පවතින තොග, මිල හා ආදේශ ද්‍රව්‍ය පිළිබඳ තොරතුරු සැපයීම.
C - නිෂ්පාදන සම්බන්ධ පාරිභෝගික අදහස් ලබාදීම.
D - ගණුදෙනු කාලය හා සම්බන්ධිත පිරිවැය අඩු වීම.

ඉහත කිනම් ප්‍රකාශ මගින් පිළිගත් මාර්ගගත සාප්පු ව්‍යාපාරයක ව්‍යවසායික ගති ලක්ෂණ විස්තර වන්නේ ද?

(1) A, B සහ C පමණි. (2) A, B සහ D පමණි. (3) A, C සහ D පමණි.
(4) B, C සහ D පමණි. (5) A, B, C සහ D සියල්ලම.

[හත්වැනි පිටුව බලන්න.

23. පහත පරිපථය සලකන්න. මෙම පරිපථයට පරිපූර්ණ ඇමීටර සම්බන්ධ කර ඇති අතර ඒවායේ පාඨාංක M_1, M_2, M_3 සහ M_4 වේ.

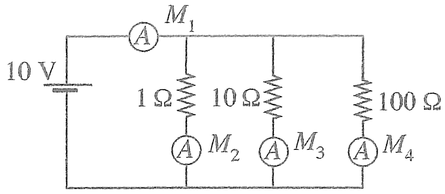

පහත ප්‍රකාශ අතුරෙන් වැරදි ප්‍රකාශය කුමක් ද?

(1) M_1 හි අගය $= M_2 + M_3 + M_4$

(2) M_3 හි අගය= 1 A

(3) M_4 කුඩාම පාඨාංකය වේ.

(4) M_1 වැඩිම පාඨාංකය වේ.

(5) M_1 හි අගය $> (M_2 + M_3 + M_4)$

24. නිවසක 5 W LED පහන් දහයක් භාවිත කරනු ලැබේ. සෑම පහනක් ම දිනකට පැය 5 ක් බැගින් දැල්වේ. මෙම නිවසේ දෛනික විද්‍යුත් ශක්ති පරිභෝජනය කීයද?

(1) 0.025 kW h (2) 0.25 kW h (3) 2.5 kW h (4) 25 kW h (5) 250 kW h

25. වෙරළාසන්න ප්‍රදේශයේ යකඩ ව්‍යුහයක විඛාදනය වේගවත් කිරීම (corrosion) සඳහා හේතුව නිවැරදිව පැහැදිලි කරනුයේ කුමන ප්‍රකාශය මගින් ද?

(1) වෙරළාසන්න ප්‍රදේශවල ඔක්සිජන් සැපයීම සඳහා ප්‍රමාණවත් ශාක නොමැත.

(2) විඛාදනය වේගවත් කිරීම සඳහා උපකාරී වන ලවණ වෙරළාසන්න ප්‍රදේශවල සුළඟේ අන්තර්ගත වේ.

(3) වෙරළාසන්න ප්‍රදේශවල පවතින අධික තාපය විඛාදනය වේගවත් කිරීමට හේතු වේ.

(4) වෙරළාසන්න ප්‍රදේශවල පවතින අධික සූර්ය ප්‍රවිකිරණය (irradiation) විඛාදනය වේගවත් කිරීමට හේතුවේ.

(5) සාගරයේ උදම් රළ ලෝහවල විඛාදනය වේගවත් කිරීමට හේතුවේ.

26. A දිශාවෙන් බලන විට ප්‍රලම්භ ප්‍රක්ෂේපණ පෙනුම කුමක් ද?

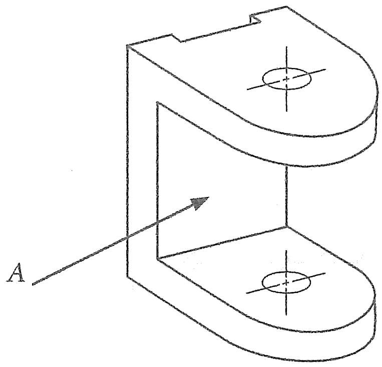

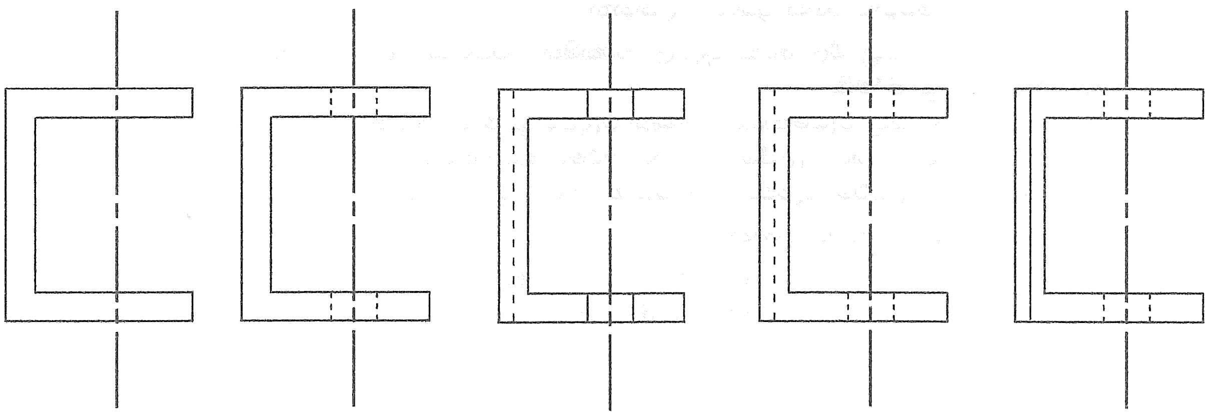

(1) (2) (3) (4) (5)

27. රූපයේ දැක්වෙන්නේ ක්‍රියාකාරී සයිෆන ඇටවුමකි (siphon drain). ගුරුත්වජ ත්වරණය හා ජලයේ ඝනත්වය පිළිවෙළින් g හා ρ නම්, පහත ප්‍රකාශ වලින් නිවැරදි වන්නේ කුමක් ද?

(1) $P_3 = P_0$
(2) $P_1 = P_0 - h\rho g$
(3) $P_1 = P_0 - (h+H)\rho g$
(4) $P_0 > P_3$
(5) $P_0 < P_3$

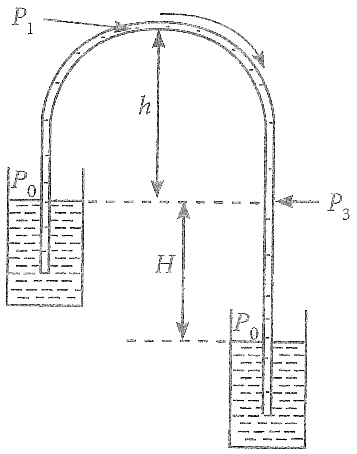

28. ක්ලචයක් (clutch) හරහා සම්ප්‍රේෂණ පද්ධතිය සමග සම්බන්ධ කර ඇති අභ්‍යන්තර දහන අනුවැටුම් එන්ජින් මගින් මෝටර් රථ බලගන්වනු ලැබේ. පහත ප්‍රකාශ වලින් නිවැරදි වන්නේ කුමක් ද?
(1) ක්ලචයක් නොමැතිව එන්ජිම හා සම්ප්‍රේෂණ පද්ධතිය සම්බන්ධ කළ නොහැක.
(2) ක්ලචයක් නොමැතිව කිසිදු මෝටර් වාහනයකට සුමට ආරම්භයක් (start) ලබාගත නොහැක.
(3) අභ්‍යන්තර දහන අනුවැටුම් එන්ජින් අඩු වේගවල දී අධි ජව ප්‍රතිදානයක් සපයනු නොලබයි.
(4) ක්ලචය මගින් එන්ජිමේ ව්‍යාවර්තය වැඩි කරනු ලබයි.
(5) ක්ලචය මගින් එන්ජිමේ වේගය වැඩි කරනු ලබයි.

29. දහන කුටීරයට ඇතුළුවීමට පෙර මිශ්‍රණයේ වායු/ඉන්ධන අනුපාතය ඔටෝ (Otto) එන්ජින්වල නිවැරදිව පවත්වා ගනු ලැබේ. එසේ වුවත් ඩීසල් එන්ජින්වල දහනය කරනු ලබන ඉන්ධන ප්‍රමාණය කුමක් වුව ද දහන කුටීරය නැවුම් වාතයෙන් පිරී පවතියි. මෙය වඩාත් නිවැරදිව පැහැදිලි කරනු ලබන ප්‍රකාශය කුමක් ද?
(1) වායු හා ඉන්ධන ස්ටොයිකියොමිතික අනුපාතයක දී වාතයේ ඇති ඩීසල් එන්ජින්වලට ඉන්ධන දහනය කළ නොහැක.
(2) දහන කුටීරයට පෙර ඩීසල් මිශ්‍රකිරීම පහසු කාර්යයක් නොවේ.
(3) වායු/ඉන්ධන අනුපාතය ස්ටොයිකියොමිතික අනුපාතයට අඩු නම් ඩීසල් එන්ජින් කාර්යක්ෂමතාව අඩු වේ.
(4) පෙර මුසු දහනය ආරම්භ කළ හැක්කේ සීමිත වායු ඉන්ධන අනුපාත වල දී පමණි.
(5) ඔටෝ එන්ජින් දහන කුටීර වල නිසරු මිශ්‍රණ ජ්වලනය සරු මිශ්‍රණ ජ්වලනයට වඩා පහසු ය.

30. මිනිස් සිරුරක උෂ්ණත්ව පාලනය සඳහා වඩාත්ම අදාළ වන්නේ පහත පද්ධති අතුරෙන් කුමක් ද?
(1) දෘශ්‍ය පද්ධතිය (2) ජීර්ණ පද්ධතිය (3) ශ්‍රවණ පද්ධතිය
(4) ස්වේදන පද්ධතිය (5) අස්ථි පද්ධතිය

31. සුබෝපබෝගී විද්‍යාව සම්බන්ධ පහත ප්‍රකාශ සලකන්න.
A - සුබෝපබෝගී විද්‍යාව යනු මිල අධික පුද්ගල ආරක්ෂිත උපකරණ මිල දී ගැනීම මගින් කර්මාන්ත ශාලාවක අවදානම් තත්ත්ව අඩු කිරීමයි.
B - සුබෝපබෝගී විද්‍යාව යනු වැඩපොළට පමණක් වැදගත් වූ මාතෘකාවකි.
C - සේවකයකු හා කාර්යය අතර ගැලපීම වර්ධනය කිරීමට සුබෝපබෝගී විද්‍යා මූලධර්ම ආධාර වේ.
D - සුබෝපබෝගී විද්‍යා මූලධර්ම සැමවිටම කර්මාන්ත ශාලාවක ඵලදායිතාව වැඩි කිරීමට උපකාරී වේ.
ඉහත ප්‍රකාශ අතුරෙන් වැරදි ප්‍රකාශ මොනවා ද?
(1) A, B හා C පමණි. (2) A, B හා D පමණි. (3) A, C හා D පමණි.
(4) B, C හා D පමණි. (5) A, B, C හා D සියල්ලම.

● සර්ෂණය රහිත කප්පි පද්ධතියක් රූපයේ දැක්වේ. කප්පි වල බර අනුපිළිවෙළින් w, W_1, W_2 සහ W_3 වේ. ප්‍රශ්න අංක **32** සහ **33** ට පිළිතුරු සැපයීම සඳහා මෙම රූපය භාවිතා කරන්න.

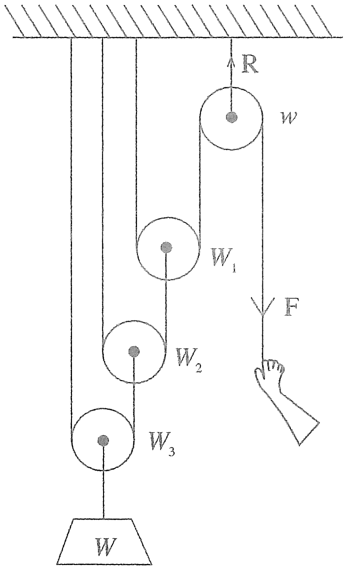

32. පද්ධතිය ස්ථායිව තැබීම සඳහා යෙදිය යුතු F බලය කුමක් ද?

(1) $\dfrac{W + 4W_1 + 2W_2 + W_3}{8}$ (2) $\dfrac{W + W_1 + W_2 + W_3}{8}$

(3) $\dfrac{W + W_3 - W_1 + W_2}{4}$ (4) $W_1 + W_2 + W_3 + W$

(5) $\dfrac{W - W_1 + W_2 + W_3}{4}$

33. පද්ධතිය ස්ථායිව තිබෙන විට R හි අගය කුමක් ද?

(1) F+w (2) F+2w (3) 2F+w (4) 3F+2w (5) F+3w

34. විදුලි වාහනයක වහලය මත සවිකර ඇති සුළං තලබමනයක් (wind turbine) රූපයේ දැක්වේ. වාහනය තුල ඇති විදුලි කෝෂ එකතුවෙන් මෙන්ම තලබමනය මගින් ජනනය වන විදුලි බලයෙන් ද වාහනය ධාවනය කරනු ලබයි. අවර සුළඟක් (tail wind) නොමැති නම්, පහත ප්‍රකාශ වලින් කුමක් සත්‍ය වන්නේ ද?

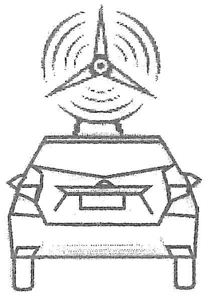

(1) තලබමනය මගින් විදුලි කෝෂයේ ආරෝපණ වාරයකට වාහනයේ ධාවන පරාසය වැඩි කරයි.
(2) තලබමනය මගින් විදුලි කෝෂයේ ආරෝපණ වාරයකට වාහනයේ ධාවන පරාසය අඩු කරයි.
(3) ධාවන පරාසය කෙරෙහි තලබමනයේ බලපෑමක් නොමැත.
(4) තලබමනය විශාල වූ තරමට විදුලි කෝෂයේ ආරෝපණ වාරයකට ධාවන පරාසය දීර්ඝ වේ.
(5) තලබමනයට විදුලි කෝෂය ආරෝපණය කළ නොහැක.

35. රූපයේ දක්වා ඇති සීලිම් පංකාවේ ඇඹරුණු තල මගින් සුළං පහළට යොමු කිරීම සඳහා භ්‍රමණ තලයට සාපේක්ෂව තල වලට ධන අන්තරාල කෝණයක් ලබා දී ඇත.

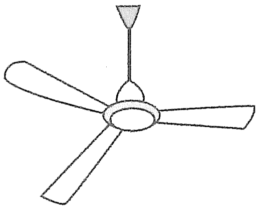

A - පංකාවේ වේගය වැඩිවන තරමට පහළට සුළං ප්‍රවාහ ශීඝ්‍රතාව වැඩි වේ.
B - අන්තරාල කෝණය අඩු වූ තරමට ජව පරිභෝජනය අඩු වේ.
C - අන්තරාල කෝණය වැඩි වූ තරමට ජව පරිභෝජනය අඩු වේ.
D - අන්තරාල කෝණය හා ජව පරිභෝජනය අතර සම්බන්ධතාවයක් නොමැත.

ඉහත ප්‍රකාශ අතුරෙන් කුමක් නිවැරදි වන්නේ ද?

(1) A හා B පමණි. (2) B හා D පමණි. (3) C හා D පමණි.
(4) A, C හා D පමණි. (5) B, C හා D පමණි.

36. පහත ප්‍රකාශ සලකන්න.

A - ජලය විද්‍යුත් විච්ඡේදනය කිරීමෙන් හයිඩ්‍රජන් ජනනය කළ හැක.
B - වාහන සඳහා ඉන්ධනයක් ලෙස හයිඩ්‍රජන් භාවිත කළ හැක.
C - ඉන්ධනයක් ලෙස ජලය පමණක් භාවිතයෙන් වාහනයක් ධාවනය කරවිය නොහැක.

ඉහත ප්‍රකාශ අතුරෙන් කුමක් නිවැරදි වන්නේ ද?

(1) A පමණි. (2) B පමණි. (3) A හා B පමණි.
(4) B හා C පමණි. (5) A, B හා C පමණි.

37. චුම්බකයක් ආධාරයෙන් ට්‍රක් රථයක් ගමන් කරවීමට පුද්ගලයකු උත්සාහ කරයි. එම පද්ධතියේ සැකැස්ම රූපයේ දක්වා ඇත.

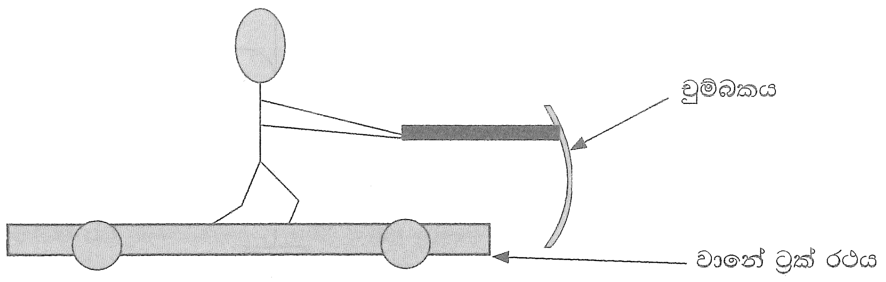

පහත ප්‍රකාශ අතුරෙන් කුමක් සත්‍ය වන්නේ ද?

(1) ට්‍රක් රථය ඉදිරියට ගමන් කරයි.
(2) ට්‍රක් රථයේ චලනය චුම්බකයේ ප්‍රබලතාව මත රඳා පවතී.
(3) ට්‍රක් රථය ගමන් නොකරයි.
(4) ට්‍රක් රථයේ චලනය සඳහා චුම්බකය එයට ඉතාම ආසන්නයේ තිබිය යුතු ය.
(5) ස්ථිර චුම්බකයක් මගින් පමණක් ට්‍රක් රථය ගමන් කරවිය හැක.

38. පහත උපකරණ සලකන්න.

A - මයික්‍රොමීටර ඉස්කුරුප්පු අමානය
B - මීටර් රූල
C - ඇතුල් කලපාසය (Inside caliper)
D - පිට කලපාසය (Outside caliper)

ඉහත උපකරණ අතුරෙන් කුමක් 0.01 mm දක්වා මිනුමක් ගැනීමට භාවිත කළ නොහැකි ද?

(1) A, B හා C පමණි. (2) A, B හා D පමණි. (3) A, C හා D පමණි.
(4) B, C හා D පමණි. (5) A, B, C හා D සියල්ලම.

39. වායු පෑස්සුම සම්බන්ධ පහත ප්‍රකාශ සලකන්න.

A - විද්‍යුත් චාප පෑස්සුම හා සංසන්දනය කරන විට තාප බල කලාපය හා විකෘතිය අඩු ය.
B - තුනී තහඩු සඳහා එය සුදුසු වේ.
C - මෙම පෑස්සුම් ක්‍රියාවලිය විද්‍යුත් චාප පෑස්සුමට වඩා මන්දගාමී වේ.
D - වායු ගබඩා කිරීමේ දී හා භාවිතයේ දී ආරක්ෂාව පිළිබඳ ප්‍රශ්න සහිත වේ.

ඉහත ප්‍රකාශ අතුරෙන් කුමක් නිවැරදි වන්නේ ද?

(1) A, B හා C පමණි. (2) A, B හා D පමණි. (3) A, C හා D පමණි.
(4) B, C හා D පමණි. (5) A, B, C හා D සියල්ලම.

40. වාහන හැසිරවීමේ දී/පාලනය කිරීමේ දී (steering/ control) අමතර ආධාර කිරීම හා රියදුරුට පූර්ව දැන්වීම මගින් වාහන හැප්පීම් හා අනතුරු අඩු කිරීම සඳහා සක්‍රීය ආරක්ෂක පද්ධති නිවාරක කාර්යයක් සිදු කරයි.

A - වායු බැලුන් පද්ධතිය (Air bag)
B - ප්‍රතිඅගුල් රෝධක පද්ධති (Anti-Lock Braking Systems)
C - ඉලෙක්ට්‍රොනික ස්ථායිතා පාලකය (Electronic Stability Control)
D - මංතීරු බැහැරවීමේ අනතුරු ඇඟවීම් පද්ධතිය (Lane Departure Warning System)

ඉහත සඳහන් කිනම් ආරක්ෂක පද්ධති සක්‍රීය ආරක්ෂක පද්ධතිවලට අයත් වේ ද?

(1) A, B හා C පමණි. (2) A, B හා D පමණි. (3) A, C හා D පමණි.
(4) B, C හා D පමණි. (5) A, B, C හා D සියල්ලම.

41. මෝටර් වාහනයක ඇති එන්ජින් සංවේදක මගින් එන්ජින් කළමණාකාරිත්ව පද්ධතියට ඉතා වැදගත් සංඥා තත්‍ය කාලව (real time) සපයනු ලබයි.

A - එන්ජින් වේග සංවේදකය (Engine speed sensor)
B - ඉන්ධන පාලක සංවේදකය (Throttle position sensor)
C - ගැස්සුම් සංවේදකය (Knock sensor)
D - ඔක්සිජන්/ලැම්ඩා සංවේදකය (Oxygen/Lambda sensor)

එන්ජින් පරාමිති නිරීක්ෂණය කරනු ලබන්නේ ඉහත කිනම් සංවේදක මගින් ද?

(1) A, B හා C පමණි. (2) A, B හා D පමණි. (3) A, C හා D පමණි.
(4) B, C හා D පමණි. (5) A, B, C හා D සියල්ලම.

42. පහත සාධක සලකන්න.

A - දුර්වල මාර්ග හා කාලගුණ තත්ත්ව
B - ගෙවීගිය රෝධක හෝ ගෙවීගිය ටයර් වැනි දුර්වල වාහන තත්ත්ව
C - රියදුරුගේ ප්‍රතික්‍රියා කාලය
D - වාහනයේ වේගය

වාහනයක රෝධක දුර කෙරෙහි බලපාන්නේ ඉහත කිනම් සාධක ද?

(1) A, B හා C පමණි. (2) A, B හා D පමණි. (3) A, C හා D පමණි.
(4) B, C හා D පමණි. (5) A, B, C හා D සියල්ලම.

43. වාහනයක ප්‍රතිඅගුල් රෝධක පද්ධතියේ (ABS) කාර්යය නිවැරදිව දැක්වෙන්නේ පහත කිනම් ප්‍රකාශයේ ද?

(1) එය නැවතුම් දුර අඩු කරයි.
(2) රෝධක ගෙවීයාම අවම කරයි.
(3) රෝද අගුල් වැටීම වැළැක්වීම මගින් රෝධක යෙදීමේ දී දිශා පාලනය පවත්වාගෙන යනු ලබයි.
(4) රෝධක යෙදීමේ දී වාහනය ලම්බාකාරව පහත් වීම (nose dive) වැළැක්වීමෙන් රෝද අගුල් වැටීම පමා කරයි.
(5) වංගු ගැනීමේ දී හා ක්ෂණික හැරවීමේ දී රෝද පැත්තකට ලිස්සා යාම පද්ධතිය මගින් වළක්වයි.

44. පහත උපකරණ සලකන්න.

- විදුලි පංකාව, බල්බය, ගුවන් විදුලිය, ඉස්ත්‍රික්කය

පිළිවෙළින් ඉහත උපකරණ වල සඵල ප්‍රතිදාන ශක්ති වර්ගය කුමක් ද?

(1) චාලක ශක්තිය, ආලෝකය, ධ්වනිය සහ තාපය (2) විභව ශක්තිය, ආලෝකය, ධ්වනිය සහ තාපය
(3) චාලක ශක්තිය, ආලෝකය, තාපය සහ ධ්වනිය (4) චාලක ශක්තිය, තාපය, ධ්වනිය සහ තාපය
(5) රසායන ශක්තිය, ධ්වනිය, ආලෝකය සහ තාපය

45. පාදයෙන් ක්‍රියා කරන ජල කරාමයක් රූපයේ දැක්වේ. පිළිවෙළින් *A*, *B* හා *C* සඳහා සුදුසු මූට්ටු ක්‍රම මොනවාද?

(1) ඉස්කුරුප්පු ඇල්ලීම, පැස්සුම සහ මිටියම් කිරීම (2) පැස්සුම, මිටියම් කිරීම සහ ඉස්කුරුප්පු ඇල්ලීම
(3) පැස්සුම, මැලියම් ගෑම සහ ඉස්කුරුප්පු ඇල්ලීම (4) පැස්සුම, මිටියම් කිරීම සහ මැලියම් ගෑම
(5) මිටියම් කිරීම, පැස්සුම සහ ඉස්කුරුප්ප ඇල්ලීම

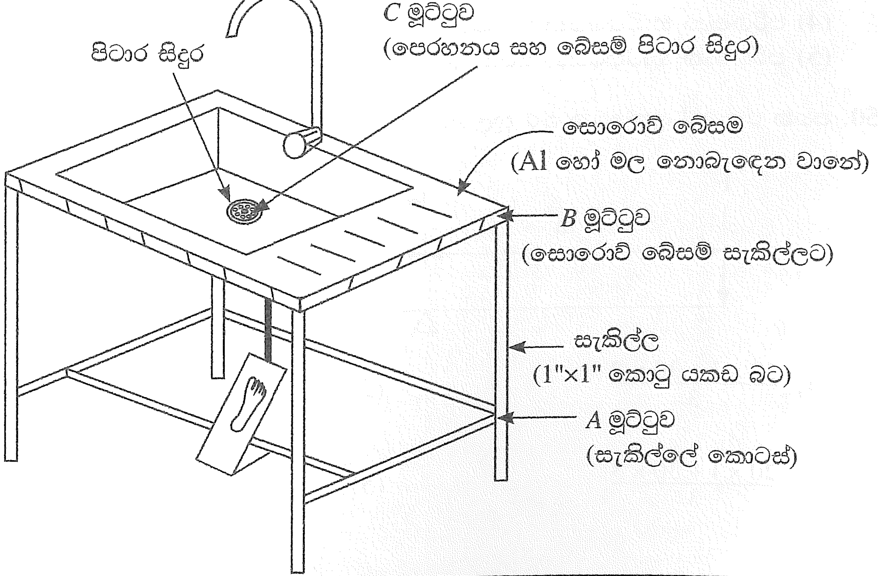

46. රූප සටහන් වල විවිධ වර්ගයේ වෙල්ඩින් මූට්ටු දැක්වේ. නිවැරදි අනුපිළිවෙළට A, B, C, D සහ E මූට්ටු නම්කර ඇති වරණය කුමක් ද?

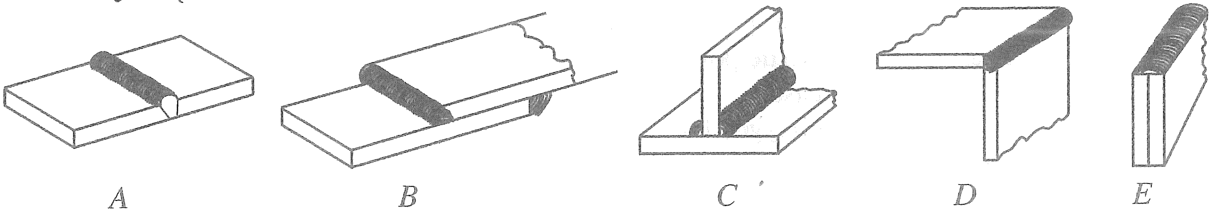

(1) හේත්තු මූට්ටුව, අති වැස්ම මූට්ටුව, ටී මූට්ටුව, දාර මූට්ටුව, කෙළෙවර මූට්ටුව
(2) දාර මූට්ටුව, අති වැස්ම මූට්ටුව, කෙළෙවර මූට්ටුව, හේත්තු මූට්ටුව, ටී මූට්ටුව
(3) අති වැස්ම මූට්ටුව, හේත්තු මූට්ටුව, ටී මූට්ටුව, දාර මූට්ටුව, කෙළෙවර මූට්ටුව
(4) හේත්තු මූට්ටුව, අති වැස්ම මූට්ටුව, ටී මූට්ටුව, කෙළෙවර මූට්ටුව, දාර මූට්ටුව
(5) හේත්තු මූට්ටුව, අති වැස්ම මූට්ටුව, කෙළෙවර මූට්ටුව, ටී මූට්ටුව, දාර මූට්ටුව

47. පහත ප්‍රකාශ සලකන්න.

A - නැනෝමීටරයක් 1×10^{-9} mm ට සමාන වේ.

B - කෙස් ගසක විෂ්කම්භය දළ වශයෙන් 100×10^{-9} mm සිට 200×10^{-9} mm දක්වා පරාසයක වේ.

C - දළ වශයෙන් 1 nm සිට 100 nm දක්වා ප්‍රමාණයේ ද්‍රව්‍ය තේරුම් ගැනීම සහ පාලනය කිරීම නැනෝ තාක්ෂණය ලෙස අර්ථ දැක්වේ.

නැනෝ තාක්ෂණය සම්බන්ධ ඉහත කවර ප්‍රකාශය/ප්‍රකාශ සත්‍ය වේ ද?

(1) A පමණි. (2) C පමණි. (3) A සහ B පමණි.
(4) A සහ C පමණි. (5) A, B, C සියල්ලම.

48. යන්ත්‍රයක භාවිත වන සරල ගියර ඇටවුමක් පහත රූපයේ දැක්වේ. A ගියරය 80 rpm කෝණික ප්‍රවේගයෙන් භ්‍රමණය වේ. එක් එක් ගියර රෝදය සහ දැති සංඛ්‍යාව රූපයේ දක්වා ඇත. රූපය පරිමාණයට ඇඳ නැත.

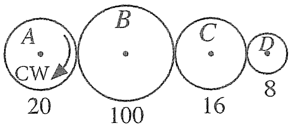

CW - දක්ෂිණාවර්ත
ACW - වාමාවර්ත

පිළිවෙළින් D ගියරයේ කෝණික ප්‍රවේගය හා භ්‍රමණ දිශාව කුමක් ද?

(1) 32 rpm / ACW (2) 32 rpm / CW (3) 200 rpm / ACW
(4) 200 rpm / CW (5) 300 rpm / CW

49. CAD/CAM යන යෙදුම් මගින්,

(1) පරිගණක භාවිතයෙන් භාණ්ඩයක නිෂ්පාදනය සහ අලෙවිකරණය හොඳින් ම පහදයි.
(2) පරිගණක භාවිතයෙන් විද්‍යා සහ ඉංජිනේරු විද්‍යා ගැටළු විසඳීම හොඳින් ම පහදයි.
(3) පරිගණක ආධාරයෙන් භාණ්ඩ පිරිසැකසුම් කිරීම හා නිෂ්පාදනය කිරීම හොඳින් ම පහදයි.
(4) පරිගණක භාවිතයෙන් භාණ්ඩ නිෂ්පාදනය හොඳින් ම පහදයි.
(5) පරිගණක භාවිතයෙන් පිරිසැකසුම හා අලෙවිකරණය හොඳින් ම පහදයි.

50. පහත රූපයේ දැක්වෙන බර තුලනය කිරීම සඳහා කොපමණ බලයක් (F) යෙදිය යුතු ද?

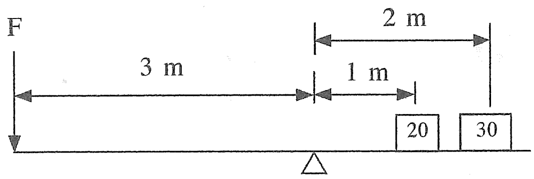

(1) $\frac{20\times1+30\times2}{3}$ (2) $\frac{20\times2+30\times1}{3}$ (3) $\frac{20\times3+30\times1}{3}$

(4) $\frac{20\times1+30\times3}{3}$ (5) $\frac{20\times2+30\times3}{3}$

***