සියලුම හිමිකම් ඇවිරිණි.
All Rights Reserved

වයඹ පළාත් අධ්‍යාපන දෙපාර්තමේන්තුව

තෙවන වාර පරීක්ෂණය 2019

10 ශ්‍රේණිය නිර්මාණකරණය විදුලිය හා ඉලෙක්ට්‍රෝනික තාක්ෂණවේදය - I කාලය පැය 01 යි.

නම/ විභාග අංකයඃ

සැලකිය යුතුයි :
- සියළුම ප්‍රශ්න වලට පිළිතුරු සපයන්න.
- අංක 01 සිට 40 දක්වා ප්‍රශ්න වල දී ඇති 1, 2, 3, 4 පිළිතුරු වලින් නිවැරදි හෝ වඩාත් ගැළපෙන පිළිතුර තෝරන්න.
- ඔබට සැපයෙන උත්තර පත්‍රයේ එක් එක් ප්‍රශ්නය සඳහා දී ඇති කව අතුරින් ඔබ තෝරාගත් උත්තරයේ අංකයට සැසඳෙන කවය තුළ (X) ලකුණ යොදන්න.

---

01. සවිධි බහු අශ්‍රයක බාහිර කෝණවල ඓක්‍යය වනුයේ...
(i) 180^0 (ii) 360^0 (iii) 270^0 (iv) 720^0

02. ඉලිප්සයක දක්නට නොලැබෙන අංගයක් නම්......
(i) මහා අක්ෂය (ii) සුළු අක්ෂය (iii) න්‍යාජ්ටිය (iv) කේන්ද්‍රය

03. වෘත්ත ඛණ්ඩය හා සබැඳි රේඛාවකි.
(i) අරය (ii) ජ්‍යාය (iii) ස්පර්ෂකය (iv) විෂ්කම්භය

04. කේතුවක් එහි මධ්‍ය අක්ෂයට ආනතව සහ එහි ප්‍රතිවිරුද්ධ පැත්තේ ආනත පාද හරහා යන පරිදි ඡේදනය කළවිට ලැබෙන තල වක්‍රය හඳුන්වන්නේ....
(i) ඉලිප්සය (ii) වෘත්තය (iii) පරාවලය (iv) බහුවලය

05. ත්‍රිකෝණයක අන්තර් වෘත්තය ඇඳීමේ දී සමච්ඡේද කරනු ලබන්නේ ත්‍රිකෝණයේ
(i) පාද දෙකකි (ii) පාදයක් හා කෝණයකි
(iii) කෝණ දෙකකි (iv) කෝණයක් හා පාද දෙකකි

06. නිශ්චල ජලය මතුපිට මනඃකල්පිත ලක්ෂණයන් දෙකක් යා කළවිට ලැබෙන රේඛාව.................... රේඛාවකි.
(i) සරල (ii) ආනත (iii) තිරස් (iv) සිරස්

07. බෙදුම් කටුව භාවිතයෙන් ඉටු කරනගත හැකි කාර්යයන් කීපයක් පහත දැක්වේ.
(a) ඕනෑම රේඛාවක් සමාන කොටස්වලට බෙදා ගැනීමට
(b) කෝණ පිටපත් කිරීමට
(c) මිනුම් පරීක්ෂා කිරීමට
(d) වෘත්ත, චාප, වක්‍රරේඛා ඇඳීමට මේවායින් සත්‍ය වන්නේ.................
(i) a හා b පමණි (ii) b හා c පමණි (iii) a,b හා c පමණි (iv) ඉහත සියල්ලමය

08. වස්තුවක් කුඩාකර ඇඳීමේ දී පරිමාණ භාගයකට සකස් කර ගත යුතු වේ. ඒ අනුව වක්‍රය මත ඇති දුර සෙ.මී. 5 කි. වස්තුවේ නියම දුර මීටර් 1 කි. මෙහි යොදාගෙන ඇති පරිමාණ භාගය කුමක් ද?
(i) 1 : 25 (ii) 1 : 20 (iii) 1 : 10 (iv) 1 : 5

09. වර්ණ තීරු හතරක් සහිත ප්‍රතිරෝධකයක තුන්වන හා හතරවන වර්ණ තීරු පිළිවෙලින් රතු හා රිදී විය. එම ප්‍රතිරෝධකයේ අගය සම්බන්ධ නිවැරදි ප්‍රකාශය කුමක් ද?
(i) ගුණාකාරය දහයයි සහනතාවය 5% යි. (ii) ගුණාකාරය දහයයි සහනතාවය 10% යි.
(iii) ගුණාකාරය සීයයි සහනතාවය 5% යි (iv) ගුණාකාරය සීයයි සහනතාවය 10% යි.

10. ප්‍රතිරෝධකයක වර්ණ තීරු පිළිවෙලින් තැඹිලි, කළු, රන්, රිදී ලෙස ය. මෙම ප්‍රතිරෝධකයේ අගය ආසන්න වශයෙන්...........
(i) ඕම් 3 (ii) ඕම්30 (iii) ඕම් 300 (iv) කිලෝඕම් 3

11. සංඛ්‍යා අක්ෂර කේත ක්‍රමයට අගය දක්වා ඇති ප්‍රතිරෝධකයක අගය 5 K 6J ලෙස සඳහන් කර ඇත. මෙම ප්‍රතිරෝධකයේ අගය
(i) ඕම් 56 (ii) ඕම් 5.6 (iii) කිලෝඕම් 5.6 (iv) කිලෝ ඕම් 56

- පහත දැක්වෙන පරිපථයේ 10 20 60 බැගින් වන ප්‍රතිරෝධක තුනක් සමාන්තරගතකර 6 ක ප්‍රතිරෝධී අගයක් සහිත බල්බයකට සම්බන්ධකර 12V ජව සැපයුමක් ලබා දී ඇත. එම පරිපථය ඇසුරින් (12), (13), (14), (15), (16) ප්‍රශ්න වලට පිළිතුරු සපයන්න.

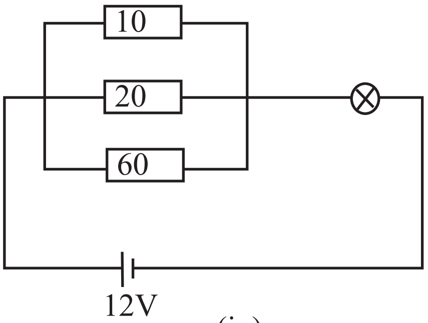

12. සමාන්තරගතකර ඇති ප්‍රතිරෝධක වල සමක ප්‍රතිරෝධය කොපමණ ද?

(i) (ii) (iii) (iv)

13. පරිපථයේ මුළු ප්‍රතිරෝධය කොපමණ ද?

(i) (ii) (iii) (iv)

14. පරිපථයේ ගලන ධාරාව කොපමණ වේ ද?

(i) 1/2 A (ii) 1A (iii) 2A (iv) 3A

15. බල්බයේ ජව අගය කොපමණ වේ ද?

(i) 12 W (ii) 15 W (iii) 20 W (iv) 24 W

16. පරිපථයේ 20 W ප්‍රතිරෝධකය විසන්ධි වී ඇත්නම් බල්බයේ දීප්තිය පෙර අවස්ථාවේ දීප්තියට වඩා ....

(i) වැඩි වේ (ii) අඩු වේ (iii) වෙනසක් නැත (iv) කිව නොහැක

17. පරිපථවල භාවිතා වන අක්‍රිය උපාංග තුනක සංකේත පහත දැක්වේ. මේවා නිවැරදිව හඳුන්වා ඇති වරණය තෝරන්න.

(a) (b) (c)

(i) ධාරිත්‍රකය, වායුහර ප්‍රේරකය, විචල්‍ය ප්‍රතිරෝධකය

(ii) යකඩහර ප්‍රේරකය, විද්‍යුත් විච්ඡේද්‍ය, ධාරිත්‍රකය, පෙර සැකසුම් විචල්‍ය ප්‍රතිරෝධකය

(iii) වායු හර ප්‍රේරකය, විචල්‍ය ධාරිත්‍රකය, ස්ථිර ප්‍රතිරෝධකය

(iv) විචල්‍ය ප්‍රතිරෝධකය, ධාරිත්‍රකය, යකඩ හර ප්‍රේරකය

18. ධාරිත්‍රකයක ධාරිතාව මනින සම්මත ඒකකය .... වේ.

(i) නැනෝ ෆැරඩ් (nF) (ii) පිකෝ ෆැරඩ් (PF) (iii) ෆැරඩ් (F) (iv) මයික්‍රෝ ෆැරඩ්(MF)

19. ධාරිත්‍රකයක කේතය 302 ලෙස සඳහන්ව ඇත. මෙහි අගය විය හැක්කේ..................

(i) 30 F (ii) 300 F (iii) 300 PF (iv) 3000 PF

20. රූපයේ දැක්වෙන ධාරිත්‍රක පද්ධතියේ සමක ධාරිතාව

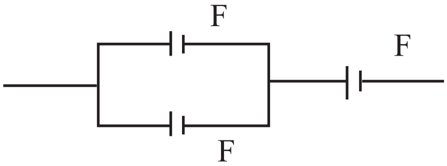

(i) F (ii) F

(iii) F (iv) F

21. සන්නායක දඟරයක ප්‍රේරණය වන විද්‍යුත් යාමක බලය සම්බන්ධ පහත ප්‍රකාශ සලකා බලන්න.

(a) චලනය වන චුම්භක ක්ෂේත්‍රයක් තුළ ඍජු සන්නායකයක් තැබූ විට ප්‍රේරණය වන විද්‍යුත් ගාමක බලයට වඩා වැඩි විද්‍යුත් ගාමක බලයක් සර්පිලාකාර දඟරයක් තැබූවිට හට ගනී

(b) ප්‍රේරිත විද්‍යුත් ගාමක බලයේ අගය දඟරය තුළ ගැටෙන චුම්භක බලරේඛා ප්‍රමාණයේ සීඝ්‍රතාව මත රඳා පවතී

(c) ප්‍රේරිත ධාරාවේ දිශාව දඟරයට සාපේක්ෂකව චුම්භකය චලනය වන දිශාව මත රඳා පවතී

(i) a හා b පමණි (ii) a හා c පමණි (iii) b හා c පමණි (iv) ඉහත සියල්ලමය

22. සන්නායක දඟරයක හටගන්නා ප්‍රති විද්‍යුත් ගාමක බලය ප්‍රයෝජනයට ගන්නා අවස්ථාවක් වන්නේ.......

(i) විදුලි මෝටරයක ක්‍රියාකාරිත්වය ආරම්භ කිරීමට

(ii) පිලියවනයක ක්‍රියාකාරිත්වය නැවැත්වීමට

(iii) ප්‍රතිදීපන පහනක් දැල්වීම ආරම්භයට

(iv) විදුලි පංකාවක් භ්‍රමණය ඇරඹීමට

23. උපාංගයක් වෙත ප්‍රත්‍යාවර්ත ධාරාවක් සැපයූ විට වෝල්ටීයතාවට පෙර ධාරාව උපරිම වී වෝල්ටීයතාවට වඩා 90^0 කින් ධාරාව පෙරටුවන උපාංගය නම්,

(i) ප්‍රතිරෝධකය (ii) ප්‍රේරකය (iii) ධාරිත්‍රකය (iv) ඩයෝඩය

24. ධාරිත්‍රකයක ධාරිත්‍රක ප්‍රතිභාධනය (x_c) සඳහා වන නිවැරදි ප්‍රකාශනය කුමක් ද?

(i) $x_c = 2\ fc$ (ii) $x_c = 1/2\ fc$ (iii) $x_c = f/2\ c$ (iv) $x_c = \frac{fc}{2}$

25. ගෘහ විදුලි පරිපථවල යොදන සජීවී, උදාසීන හා භූගත රැහැන් වල සම්මත වර්ණ පිළිවෙලින්........

(i) දුඹුරු, නිල්, කොළ/කහ (ii) රතු, කළු, කොළ

(iii) රතු, නිල්, කොළ/කහ (iv) දුඹුරු, කළු, කොළ

26. 100 , 10W ප්‍රතිරෝධක දෙකක් සමාන්තරගතව යෙදූ විට එම සංයුක්තයෙහි සමක ප්‍රතිරෝධය හා ජව අගය......

(i) W (ii) W (iii) W (iv) W

27. ගෘහ විදුලි පරිපථයක උප පරිපථ තුළින් අධිධාරා ගැලීමක දී ක්ෂණිකව ක්‍රියාත්මක වන උපාංගය වන්නේ,

(i) වෙන්කරණය (ii) සිඟිති පරිපථ බිඳිනය

(iii) ශේෂධාරා පරිපථ බිඳිනය (iv) දෙමං ස්විචය

28. ගෘහ විදුලි පරිපථ සම්බන්ධ ප්‍රකාශ කිහිපයක් පහත දැක්වේ.

(a) ගෘහ විදුලි පරිපථ ස්ථාපනයේ දී අන්තර්ජාතික විදුලි අණපනත් භාවිතා කළ යුතුය

(b) පරිපථයක භාවිතා කරන පාරිභෝගික ඒකකයේ ඇති උපාංග විදුලි අධිකාරිය සතුය

(c) ගෘහ විදුලි පරිපථයක ඇති ආරක්ෂක උපාංග ලෙස ශේෂධාරා පරිපථ බිඳිනය හා සිඟිති පරිපථ බිඳිනය හැඳින්විය හැකිය. මෙම ප්‍රකාශ වලින් සත්‍ය වන්නේ,

(i) a හා b පමණි (ii) b හා c පමණි (iii) a හා c පමණි (iv) ඉහත සියල්ලමය

29. පහන තුළින් ගලන ධාරාව හා වෝල්ටීයතාව මැන ගැනීමට (A) හා (V) මීටර නිවැරදිව සම්බන්ධ කර ඇති පරිපථ සටහන කුමක් ද?

(i)
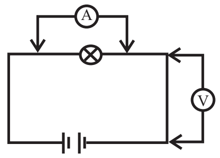

(ii)
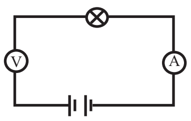

(iii)
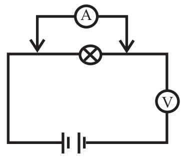

(iv)
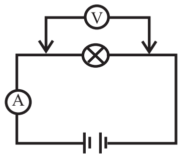

30. ප්‍රත්‍යාවර්ථ ධාරා සැපයුමක වර්ග මධ්‍යනය මූල වෝල්ටීයතා (V_{rms}) අගය හා ශීර්ෂ වෝල්ටීයතාව (V_P) අතර නිවැරදි සම්බන්ධතාව දැක්වෙන ප්‍රකාශය වන්නේ.............

(i) $V_P = V_{rms} \times \sqrt{2}$ (ii) $V_P = V_{rms} / \sqrt{2}$ (iii) $V_{rms} = \sqrt{2.V_P}$ (iv) $V_{rms} = V_P \times 1.414$

31. ගෘහ විදුලි පරිපථ සඳහා වර්තමානයේ අනුමත කෙවෙනි පිටුවාන පහත කුමන වර්ගය ද?

(i) 13A හතරැස් කුරු (ii) 15A රවුම් කුරු

(iii) 5A රවුම් කුරු (iv) 5A හතරැස් කුරු

32. ගෘහ විදුලි පරිපථවල භූගත රැහැන සඳහා භාවිතා කරන රැහැන් වර්ගය කුමක් ද?

(i) 1 / 1.13 (ii) 1 / 1.38 (iii) 7 / 0.50 (iv) 7 / 0.67

33. ප්‍රතිසම මල්ටිමීටරයක් හා සැසැඳීමේ දී සංඛ්‍යාංක මල්ටි මීටරයක ඇති විශේෂ ලක්‍ෂණයක් නම්...........

(i) අභ්‍යන්තර ප්‍රතිරෝධය ඉතා අඩුය

(ii) ධ්‍රැවීයතාව නිවැරදිව සම්බන්ධ කිරීම අත්‍යවශ්‍ය නොවේ

(iii) ධාරා මිනුම් ලබා ගැනීමට වඩාත් සුදුසු ය

(iv) ON/OFF ස්විචයක් අවශ්‍ය නොවේ

34. උෂ්ණත්වයට, ආලෝකයට, ශබ්දයට සංවේදී උපාංග පිළිවෙලින් දක්වා ඇති වරණය කුමක් ද?

(i) මයික්‍රෆෝනය, තර්මිස්ටරය, එල්.ඩී.ආර්. (ii) තර්මිස්ටරය, එල්.ඩී.ආර්., මයික්‍රොෆෝනය

(iii) එල්.ඩී.ආර්., මයික්‍රෆෝනය, තර්මිස්ටරය (iv) තර්මිස්ටරය, මයික්‍රෆෝනය, එල්.ඩී.ආර්.

35. පහත දක්වෙන සංගෘහිත පරිපථ අතුරින් වෝල්ටීයතා ස්ථායිකාරකයක් ලෙස භාවිතා කළ නොහැකි සංගෘහිත පරිපථය කුමක් ද?

(i) Lm 317 (ii) Lm 741 (iii) 7812 (iv) 7912

36. ට්‍රාන්සිස්ටරයක සංකේතය රූපයේ දක්වේ. එහි x, y, z අග්‍ර පිළිවෙලින් නම් කළ විට,

(i) කලෙක්ටර්, බේස්, එමීටර්

(ii) බේස්, එමීටර්, කලෙක්ටර්

(iii) එමීටර්, කලෙක්ටර්, බේස්

(iv) බේස්, කලෙක්ටර්, එමීටර්

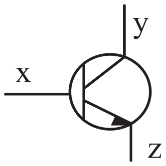

37. ට්‍රාන්සිස්ටරයක් සැකසී ඇත්තේ Pn සන්ධි .... ක එකතු වීමෙනි.

(i) 1 (ii) 2 (iii) 3 (iv) 4

38. පහත සංගෘහිත පරිපථ අතුරින් සෘණ වෝල්ටීයතා පාලකයක් වන්නේ කුමක් ද?

(i) Lm 337 (ii) Lm 317 (iii) 7805 (iv) C 1061

39. ට්‍රාන්සිස්ටරයක් නියමිත පරිදි සක්‍රියව ක්‍රියාත්මක වීමට නැඹුරු කිරීමේ දී............

(i) පාදම-විමෝචක සන්ධිය පසු නැඹුරු කළ යුතු අතර පාදම-සංග්‍රාහක සන්ධිය පෙර නැඹුරු කළ යුතුය

(ii) පාදම-විමෝචක සන්ධිය පසු නැඹුරු කළයුතු අතර පාදම-සංග්‍රාහක සන්ධිය ද පසු නැඹුරු කල යුතුය

(iii) පාදම-මිමෝචක සන්ධිය ඉදිරි නැඹුරු කළ යුතු අතර පාදම-සංග්‍රාහක සන්ධිය පසු නැඹුරු කළ යුතුය.

(iv) පාදම-විමෝචක සන්ධිය මෙන්ම පාදම-සංග්‍රාහක සන්ධිය ද පෙර නැඹුරු කළ යුතුය

40. රූපයේ දක්වෙන ට්‍රාන්සිස්ටරය නැඹුරු කර ඇති ක්‍රමය නම්..........

(i) ස්ථිර නැඹුරුව

(ii) ස්වයං නැඹුරුව

(iii) සංග්‍රාහක ප්‍රතිපෝෂණ නැඹුරුව

(iv) වෝල්ටීයතා බෙදුම් නැඹුරුව

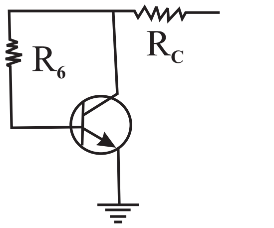

සියලුම හිමිකම් ඇවිරිණි.
All Rights Reserved

වයඹ පළාත් අධ්‍යාපන දෙපාර්තමේන්තුව

තෙවන වාර පරීක්ෂණය 2019

10 ශ්‍රේණිය නිර්මාණකරණය විදුලිය හා ඉලෙක්ට්‍රෝනික තාක්ෂණවේදය - II කාලය පැය 02 යි.

නම/ විභාග අංකයඃ

සැලකිය යුතු :-

- පළමුවන ප්‍රශ්නය සහ තෝරාගත් තවත් ප්‍රශ්න හතරක් ඇතුළුව ප්‍රශ්ණ පහකට පමණක් පිළිතුරු සපයන්න.
- පළමු ප්‍රශ්ණයට ලකුණු 20 ක් ද තෝරා ගනු ලබන එක් ප්‍රශ්නයකට ලකුණු 10 බැගින් ද හිමි වේ.

---

(01) i. විෂ්කම්භය 7 cm වූ වෘත්තයක් තුළ සවිධි සන්නාස්‍රයක් නිර්මාණය කරන්න.

ii. විෂ්කම්භය 8 cm වූ වෘත්තයක් සරල දාරය, පැන්සල හා කවකටුව පමණක් භාවිතා කර සමාන කොටස් 12 ට බෙදා දක්වන්න.

(02) i. ගෘහ විදුලි පරිපථවල භාවිතා වන ඉතා වැදගත් උපාංගයක සැකැස්ම පහත රූප සටහනේ දැක්වේ.

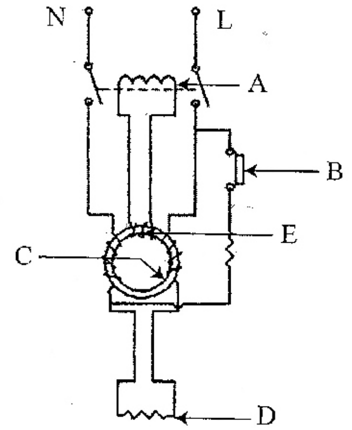

ii. රූප සටහනින් දක්වෙන උපාංගය කුමක් ද?

ii. එහි A, B, C, D, E කොටස් නම් කරන්න.

iii. මෙම උපාංගයේ ක්‍රියාකාරිත්වය පියවර වශයෙන් කෙටියෙන් පැහැදිලි කරන්න.

(03) ගෘහ විදුලි පරිපථයක භාවිතා වන උපාංග කීපයක් පහත දැක්වේ.

සේවා විලායකය, ශේෂධාරා පරිපථ බිඳිනය, වෙන්කරණය, කිලෝවොට් පැය මීටරය, සිගිති පරිපථ බිඳින, වෙනත් ස්විච

i. ඉහත උපාංග ඇසුරින් පහත වගුව සම්පූර්ණ කරන්න.

විදුලි අධිකාරිය සපයන උපාංග	පාරිභෝගිකයා සපයා ගන්නා උපාංග	ආරක්ෂක උපාංග	පාලන උපාංග

ii. තනි ධ්‍රැව දෙමං ස්විච දෙකක් භාවිතාකර විදුලිපහණක් ස්ථාන දෙකකින් පාලනය කළ හැකි පරිපථ සටහන අඳින්න.

(04) i. විද්‍යුත් චුම්භක ප්‍රේණය යන්න පැහැදිලි කරන්න.

ii. සන්නායක දඟරයක හටගන්නා ප්‍රේරතාවය කෙරෙහි බලපාන සාධක හතරක් ලියන්න.

iii. පිලියවනය (Relay) ක වැදගත්කම පැහැදිලි කරන්න.

iv. පිලියවනයක රූපසටහනක් ඇඳ පහත කොටස් නම් කරන්න. සන්නායක දඟරය, N/O අග්‍රය, N/C අග්‍රය, පොදු අග්‍රය

(05) i. පහත සඳහන් ඩයෝඩ වර්ග වල සංකේතය ඇඳ වැදගත්කම කෙටියෙන් විස්තර කරන්න.

(a) සෘජුකාරක ඩයෝඩ (b) L.E.D (c) සෙනර් ඩයෝඩ

ii. සෘජුකාරක ඩයෝඩයක කැතෝඩය හා ඇනෝඩය මල්ටි මීටරයෙන් හඳුනාගන්නා ආකාරය පැහැදිලි කරන්න.

iii. ඔබට මැද සවුනත සහිත පරිණාමකයක්, සෘජු කාරක ඩයෝඩ දෙකක් ධාරිත්‍රකයක් හා භාර ප්‍රතිරෝධකයක් සපයා ඇති විට පූර්ණ තරංග සුමට සරළ ධාරාවක් ලබාගත හැකි පරිපථයක් ඇඳ කොටස් නම් කර දක්වන්න.

iv. ප්‍රදාන A/C තරංගයට සමපාත වන සේ ධාරිත්‍රකය රහිත ප්‍රතිදාන තරංගය හා ධාරිත්‍රකය යෙදූ පසු ප්‍රතිදාන තරංගය ඇඳ දක්වන්න.

(06) සරල සංවේදකයක් යෙදූ ට්‍රාන්සිස්ටර් පරිපථයක් රූපයේ දැක්වේ.

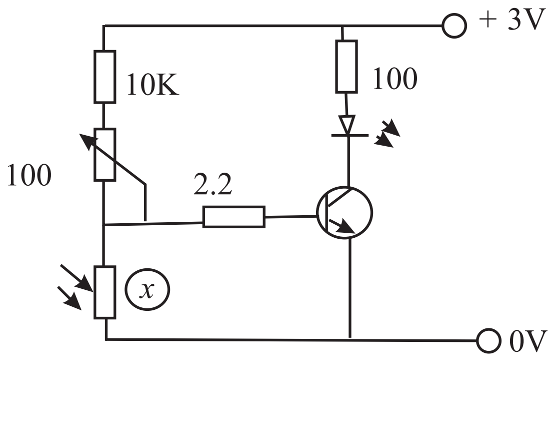

i. මෙහි (x) ලෙස දක්වා ඇති සංවේදක උපාංගය කුමක් ද? එහි ක්‍රියාකාරිත්වය කෙටියෙන් පැහැදිලි කරන්න.

ii. මෙම පරිපථයේ ට්‍රාන්සිස්ටරය භාවිතා කර ඇත්තේ කුමක් ලෙස ද?

iii. ඔබ ඉහත ii හි සඳහන් කළ ආකාරයට ට්‍රාන්සිස්ටරයක් භාවිතයේ දි ලැබෙන වාසි 03 ක් ලියන්න.

iv. මෙම පරිපථයේ ක්‍රියාකාරිත්වය කෙටියෙන් විස්තර කරන්න.

I පත්‍රය

01. (ii)	02. (iv)	03. (ii)	04. (i)	05. (iii)	06. (iii)	07. (iii)	08. (ii)	09. (iv)	10. (i)
11. (iii)	12. (iii)	13. (iv)	14. (ii)	15. (i)	16. (i)	17. (ii)	18. (iii)	19. (iv)	20. (iv)
21. (iv)	22. (iii)	23. (iii)	24. (ii)	25. (i)	26. (ii)	27. (ii)	28. (iii)	29. (iv)	30. (i)
31. (i)	32. (iv)	33. (ii)	34. (iii)	35. (ii)	36. (iv)	37. (ii)	38. (i)	39. (iii)	40. (ii)

නිවැරදි පිළිතුරකට ල. 01 බැගින් මුළු ලකුණු 40

II පත්‍රය

01.

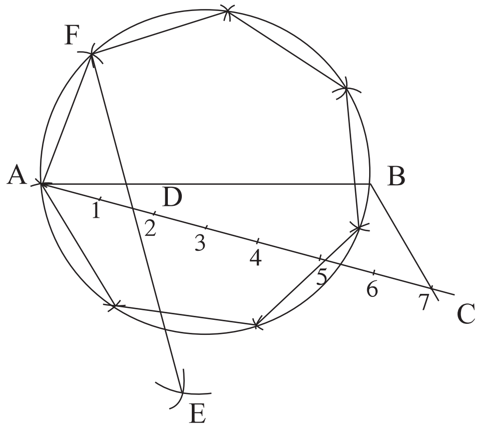

01.	නියමිත මිනුම්වලට වෘත්තය ඇඳීම	01
02.	AB රේඛාව (විෂ්කම්භය) ඇඳීම	01
03.	AC රේඛාව ඇඳීම	01
04.	B. 7 යා කිරීම	01
05.	A. C රේඛාව සමාන කොටස් 7 ට බෙදීම	02
06.	D. ලක්ෂ්‍යය ලබා ගැනීම	01
07.	E. ලක්ෂ්‍යය ලබා ගැනීම	01
08.	D. E යාකර F ලබා ගැනීම	01
09.	AF දුර කවකටුවම ගෙන පරිධිය ලකුණු කිරීම	01
10.	ලකුණු කළ ලක්ෂ යා කර සප්තාස්‍රය ඇඳීම	02
11.	නිවැරදි මිනුම් වලට ඇඳීම	01
12.	පිරිසිදු භාවය	01
13.	නිවැරදි අක්ෂර හා ඉලක්කම් භාවිතය	01
	මුළු ලකුණු	10

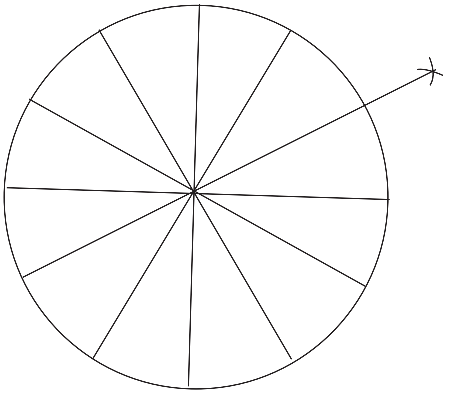

01.	වෘත්තය ඇඳීම	01
02.	වෘත්තය සමාන කොටස් බෙදීම	01
03.	සමච්ඡේද කිරීම	01
04.	කොටස් 12 ට බෙදීම	01
05.	නිවැරදි මිනුම්	01
	මුළු ලකුණු	05

$$\frac{15}{15} + \frac{5}{5} = \boxed{\frac{20}{20}}$$

පිළිතුරු - ඉතිරි කොටස

02. i. ශේෂධාරා පරිපථ බිඳිනය, (R.C.C.B. ස්විචය) (Trip Switch) ල. (02)

ii. A - පැන්නුම් දඟරය C - භාරය

B - පරීක්ෂක බොත්තම් ස්විචය E - අනාවරණ දඟරය

C - මෘදු යකඩ හරය

නිවැරදි කොටස් නම් කිරීමට උපරිම ල. (04)

වැරදි පිළිතුරකට ල. ½ බැගින් අඩු කරන්න.

iii. ක්‍රියාකාරිත්වය කෙටියෙන් පැහැදිලි කිරීමට ල. (04)

මුළු ලකුණු [10]

03. i. නිවැරදිව වගුව සම්පූර්ණ කිරීම නිවැරදි පිළිතුරකට ල. ½ බැගින් උපරිම ල. 06 ල. (06)

ii. නිවැරදි පරිපථ සටහනට ල. (04)

මුළු ලකුණු [10]

04. i. නිවැරදි පැහැදිලි කිරීමට ල. (02)

ii. නිවැරදි සාධක හතරට (½ x 4) - ල. (02)

iii. පිළියවනයක වැදගත් කම පැහැදිලි කිරීමට ල. (02)

iv. පිළියවනයක නිවැරදි කොටස් නම් කළ රූප සටහනකට ල. (04)

මුළු ලකුණු [10]

05. i. එක් එක් ඩයෝඩයෙහි සංකේතය ඇඳ වැදගත් කම විස්තර කිරීමට ල. (03)

ii. මල්ටි මීටරය භාවිතයෙන් ඩයෝඩයක අග්‍ර හඳුනාගන්නා ආකාරය නිවැරදිව විස්තර කිරීමට ල. (02)

iii. නිවැරදි සෘජුකාරක පරිපථයට ල. (03)

iv. නිවැරදි තරංග සටහන් තුන සඳහා ල. (02)

මුළු ලකුණු [10]

06. i. උපාංග LDR ලෙස නම් කර එහි ක්‍රියාකාරිත්වය නිවැරදිව විස්තර කිරීමට ල. (03)

ii. ට්‍රාන්සිස්ටරය ස්විචයක් ලෙස භාවිතා කර ඇත. ල. (02)

iii. ට්‍රාන්සිස්ටරය ස්විචයක් ලෙස භාවිතාකර ඇති වාසි 03ක් විස්තර කිරීමට ල. (03)

iv. පරිපථයේ ක්‍රියාකාරිත්වය නිවැරදිව විස්තර කිරීමට ල. (02)

මුළු ලකුණු [10]