නාලන්දා විද්‍යාලය - කොළඹ 10

ඒකක පරීක්ෂණය

11 ශ්‍රේණිය	නිර්මාණකරණය හා යාන්ත්‍රික තාක්ෂණවේදය	ඒකකය 01 -

❖ **ප්‍රශ්න සියල්ලටම පිළිතුරු සපයන්න.**

01. වස්තුවක සමාංශක පෙනුමක් මෙම රූපයේ දක්වා ඇත.

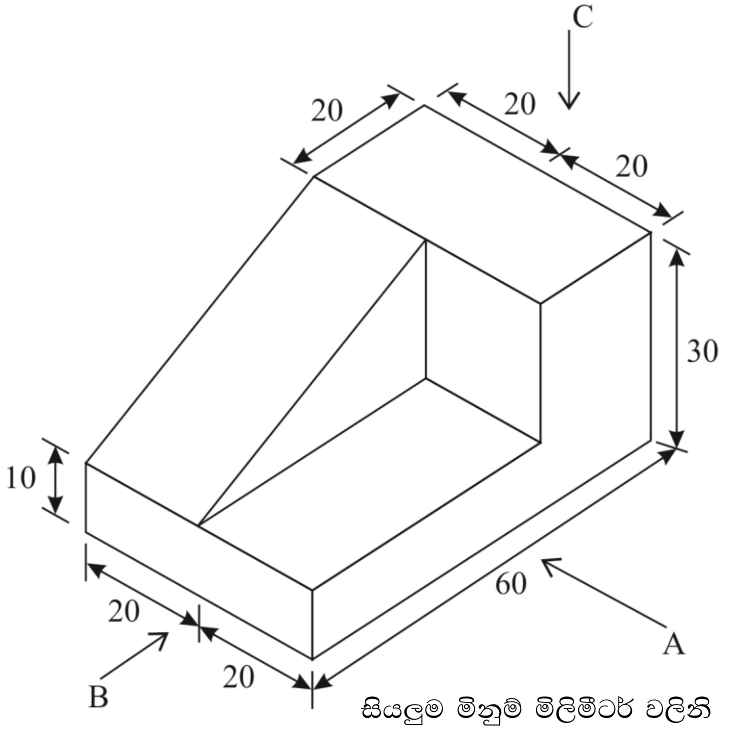

සියලුම මිනුම් මිලිමීටර් වලිනි

ඉහත සමාංශක රූපයට අනුව,

A - ඊතලය දෙසින් බලා ඉදිරි පෙනුම ද,

B - ඊතලය දෙසින් බලා පැති පෙනුම ද,

C - ඊතලය දෙසින් බලා සැලැස්ම ද,

ඍජු ප්‍රක්ෂේපණ මූලධර්ම අනුගමනය කරමින් තෙවන කෝණ ක්‍රමයට අඳින්න. පරිමාණය 1:1 විය යුතුය.

02. යකඩ හා වානේ නිෂ්පාදනයේ මුල් පියවර අමු යකඩ නිෂ්පාදනයයි.

(i). අමු යකඩ නිෂ්පාදනය සඳහා යොදා ගන්නා ප්‍රධාන සංඝටක තුන කුමක් ද?

(ii). වානේ වර්ග නිපදවා ගැනීමේදී යකඩවලට මිශ්‍ර කරන ප්‍රධාන සංඝටකය කුමක් ද?

(iii). වානේ ලෝහය නිෂ්පාදනය කිරීම සඳහා භාවිතා කරන උෂ්මක වර්ග දෙකක් නම් කරන්න.

(iv). චීනච්චට්ටි ලෝහයේ ඇති ගති ලක්ෂණ පිළිබඳ කෙටි විස්තරයක් කරන්න.

03. යොදාගන්නා කාර්යය අනුව ආවුද හා උපකරණ වර්ග කෙරේ.

(i). මැනීමේ හා සලකුණු කිරීමේ උපකරණ 5ක් නම් කරන්න.

(ii). ගෙවා දැමීමේ උපකරණ ලෙස හඳුන්වන්නේ කුමන උපකරණ ද? ඒවා නම් කරන්න.

(iii). ගෙවා දැමීමේ උපකරණ වර්ගීකරණය කරනු ලබන්නේ කුමන ලක්ෂණයක් පදනම් කරගෙන ද?

(iv). දඬු අඬුව අයත්වන්නේ කිනම් උපකරණ වර්ගයකට ද?

04. (i). භාණ්ඩ තැනීම සඳහා භාවිතා කරන තහඩු සම්බන්ධ කිරීමේ ක්‍රම 4ක් නම් කරන්න.

(ii). ලෝහ පෑස්සීමේ ක්‍රම 4ක් නම් කරන්න.

(iii). වායු පෑස්සීමේදී භාවිතා කරන වායු වර්ග දෙක කුමක් ද?

(iv). ගැල්වනීකරණය යනු කුමක් ද?

05. (i). ගින්නක් යනු කුමක් ද? ගිනි ත්‍රිකෝණය ඇඳ නම් කරන්න.

(ii). ගිනි නිවීමේ උපකරණවල ඇති වර්ණ කේතය නම් කරන්න.

(iii). A D C යන අක්ෂරවලින් නම් කරන්නේ කුමන ද්‍රව්‍ය හා සම්බන්ධ ගිනි ද?

(iv). ප්‍රථමාධාර යනුවෙන් අදහස් කරන්නේ කුමක්ද?

06. (i). යන්ත්‍රවල භාවිතා කරන මූලික ජව සම්ප්‍රේෂණ ක්‍රම තුනක් නම් කරන්න.

(ii). මූලික චලිත වර්ග හතර නම් කර ඒවා කෙටියෙන් පැහැදිලි කරන්න.

(iii). කප්පි දෙකක් එකම දිශාවට භ්‍රමණය කිරීමට යොදාගත හැකි ජව සම්ප්‍රේෂණ ක්‍රමයක් රූප සටහනකින් දක්වන්න.

(iv). දැති තලව්ව හා දව රෝදය (RACK AND PINION) මගින් ඇති කරන්නේ කුමන චලිත

සැකසුම: ටී.ඒ.එස්. ප්‍රනාන්දු