සියලුම හිමිකම් ඇවිරිණි
All Rights Reserved

වයඹ පළාත් අධ්‍යාපන දෙපාර්තමේන්තුව

දෙවන වාර පරීක්ෂණය 2018

6 ශ්‍රේණිය **විද්‍යාව** **කාලය පැය 02 යි**

නම/ විභාග අංකය:

I කොටස

- ප්‍රශ්න සියල්ලට ම පිළිතුරු සපයන්න.
- 1 සිට 10 දක්වා වඩාත් නිවැරදි පිළිතුර තෝරා ඉරක් අඳින්න.

01. ජීවීන් තුළ සංචිතව ඇති ආහාර මත ඔක්සිජන් ක්‍රියාකර ශක්තිය නිපදවීමේ ක්‍රියාවලිය,

(1) වර්ධනය යි. (2) ප්‍රජනනය යි. (3) ශ්වසනය යි. (4) පෝෂණය යි.

02. ද්‍රව්‍යයක් මිටියකින් තැලූ විට කුඩු බවට පත් නොවී තහඩු බවට පත් කළ හැකි වීම.

(1) භංගුරතාවයයි. (2) ආහන්‍යතාවයයි.

(3) දෘඪතාවයයි. (4) තන්‍යතාවයයි.

03. චුම්භකයක චුම්භක ගුණ වැඩි වශයෙන්ම පවතින ස්ථානය වන්නේ,

(1) උත්තර ධ්‍රැවයේ ය. (2) දක්ෂිණ ධ්‍රැවයේ ය.

(3) චුම්භකයේ මැද ය. (4) ධ්‍රැව දෙකෙහි ය.

04. වැඩි ලවණ ප්‍රමාණයක් දිය වී ඇති ජලය වනුයේ,

(1) කිවුල් ජලයේ ය. (2) මිරිදියේ ය. (3) කරදියේ ය. (4) බොර දියේ ය.

05. පොසිල ඉන්ධනවලට උදාහරණ <u>පමණක්</u> අඩංගු පිළිතුර වනුයේ,

(1) ගල් අඟුරු, ඩීසල්, භූමිතෙල් (2) අඟුරු, භූමිතෙල්, පොල්තෙල්

(3) ගල් අඟුරු, ඩීසල්, පොල්තෙල් (4) අඟුරු, භූමිතෙල්, ඩීසල්

06. මිනිසාට බීමට ගත හැකි ජල ප්‍රමාණය පෘථිවියේ ඇති ජල ප්‍රමාණයෙන් ප්‍රතිශතයක් ලෙස,

(1) 1.01 කි. (2) 0.01 කි (3) 0.1 කි (4) 0.001 කි.

07. ශක්ති ප්‍රභවයක් ලෙස සැලකිය හැක්කේ,

(1) පොල්තෙල් ය. (2) ගල් අඟුරු ය. (3) ඩීසල් ය. (4) පොසිල ඉන්ධන ය.

08. ශක්තීන් කිහිපයක් පිළිබඳ ළමයෙකු කළ ප්‍රකාශ හතරක් පහත දැක්වේ. ඉන් නිවැරදි ප්‍රකාශය වන්නේ,

(1) ආලෝකයේ ප්‍රයෝජන මෙන්ම හානි ද ඇත.

(2) ධ්වනියේ ප්‍රයෝජන පමණක් ඇත.

(3) ආලෝකයේ ප්‍රයෝජන පමණක් ඇත.

(4) අපට ප්‍රයෝජනවත් වන ශක්ති වනුයේ ආලෝකය හා ධ්වනියයි.

09. පවුඩර්වල ඇති භෞතික ගුණය වනුයේ,

(1) තන්‍යතාවය (2) ආඝාතනන්‍යතාවය (3) සිනිඳුභාවය (4) ප්‍රත්‍යස්ථතාවය

10. සමාන්තර ආලෝක කදම්භයක් නිවැරදිව ඇඳ ඇත්තේ කුමන පිළිතුරේ ද?

(1) 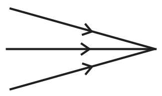 (2) 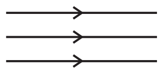 (3) 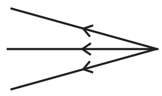 (4) 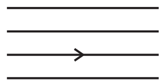

11. විදුලිය නිපදවීම සඳහා ශ්‍රී ලංකාවට වඩාත් සුදුසු වන ශක්ති ප්‍රභවය වන්නේ

(1) ජල විදුලිය හා න්‍යෂ්ටික බලය (2) උදම් රළ හා සූර්ය ශක්තිය

(3) සූර්ය ශක්තිය හා සුළං ශක්තිය (4) භූ තාපය හා න්‍යෂ්ටික බලය

12. ජලය පිළිබඳ පහත ප්‍රකාශවලින් නිවැරදි වන්නේ,

(1) වර්ෂා ජලයේ ලවණ ඇත.

(2) මුහුදු ජලය ලුණු රස වී ඇත්තේ දියවී ඇති ලවණ නිසාය.

(3) කරදියේ ඇති ලවණ ප්‍රමාණය කිවුල් දියේ ඇති ලවණ ප්‍රමාණයට වඩා අඩුය.

(4) මිරිදියේ සුළු වශයෙන් ලවණ නැත.

13. ප්‍රාශ්වාස වාතයේ කාබන්ඩයොක්සයිඩ් ඇති බව හඳුනාගැනීමට යොදාගතහැකි ද්‍රව්‍යයකි.

(1) හුණුගල් (2) පල්මානික්කම්

(3) කෝබෝල්ට් ක්ලෝරයිඩ් (4) අවර්ණ හුණු දියර

14. ශාක ස්වංපෝෂීන් ලෙස හඳුන්වන්නේ

(1) අවශ්‍ය ආහාර පසෙන් අවශෝෂණය කරන නිසාය.

(2) ශාකවල හරිතප්‍රද වර්ණකය අඩංගු නිසාය.

(3) ශාක ජීව ලෝකයට ආහාර සපයන නිසාය.

(4) තමන්ට අවශ්‍ය ආහාර තමා නිෂ්පාදනය කර ගන්නා නිසාය.

15. ශාක චලනවලට උදාහරණයක් ලෙස ගත <u>නොහැක්කේ</u>

(1) රාත්‍රී කාලයේ සියඹලා පත්‍ර හැකිලීම. (2) නිදිකුම්බා පත්‍ර අතින් ඇල්ලූවිට හැකිලීම

(3) ජලය නොමැතිවීම නිසා ශාක මියයෑම. (4) ශාකයක අග්‍රස්තය සූර්යාලෝකය දෙසට හැරීම

- **අංක 16 - 20 දක්වා වරහන් තුළ ඇති පද වලින් හිස්තැන් සම්පූර්ණ කරන්න.**

(ස්වයංපෝෂීන්, විෂමපෝෂීන්, පදාර්ථය, පාරදෘශ්‍ය, ශක්තිය, ධ්වනිය)

16. ස්කන්ධයක් ඇති අවකාශයේ ඉඩක් ගන්නා ද්‍රව්‍ය .... වේ.

17. ශාකමත වක්‍රව හෝ සෘජුව යැපෙන ජීවීන් .... වේ.

18. ක්‍රමවත්ව අලෝකය ගමන් කරන මාධ්‍ය .... වේ.

19. ද්‍රව්‍යයක් කම්පනය නිසා .... උපදී.

20. කාර්යයක් කිරීමට ඇති හැකියාව .... වේ.

- **පළමු ප්‍රශ්නයට අනිවාර්යයෙන් පිළිතුරු සපයන්න. ඉතිරි ප්‍රශ්න 05 න් ඔබ කැමති ප්‍රශ්න 04 කට පමණක් පිළිතුරු සපයන්න.**
- **පළමු ප්‍රශ්නයට ලකුණු 16 ක් ද, අනෙක් සෑම ප්‍රශ්නයකටම ලකුණු 11 බැගින් ද ලැබේ.**

01.A ශක්තිය භාවිත කර කාර්යයක් කළ හැකි බව පෙන්වීමට සකස් කළ ඇටවුමක් රූපයේ දැක්වේ.

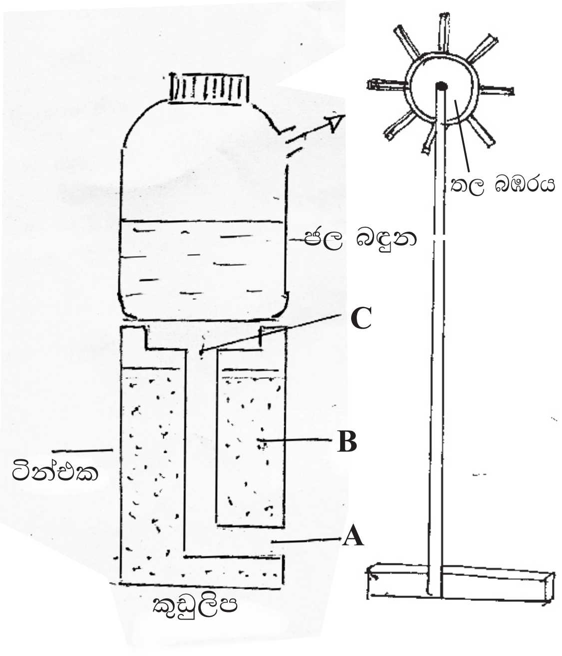

(1) කුඩු ලිප දැල්වීම සඳහා ගින්දර ඇතුළු කළ යුතු ස්ථානය දක්වා ඇති ඉංග්‍රීසි අක්ෂරය ලියන්න. (ල.01)

(2) කුඩු ලිප දැල්වීම සඳහා ගත යුතු ක්‍රියාමාර්ගය කුමක්ද? (ල.01)

(3) B ලෙස දක්වා ඇත්තේ කුඩු ලිපෙහි භාවිතා වන ඉන්ධනයයි. B සඳහා සුදුසු ද්‍රව්‍ය දෙකක් ලියන්න. (ල.02)

(4) ජල බඳුන රත් වූ විට ජලය නැටීමට පටන් ගනී. එවිට ඔබට ලැබෙන නිරීක්ෂණ දෙකක් ලියන්න. (ල.02)

(5) මෙහි භාවිත කර ඇති ශක්ති ප්‍රභව කාණ්ඩ දෙකක් සඳහන් කරන්න. (ල.02)

B (1) මෙම ඇටවුම ක්‍රියාත්මක කිරීමේ දී ඔබට හඳුනාගත හැකි ජලයේ භෞතික අවස්ථා දෙක සඳහන් කරන්න. (ල.02)

(2) ලෝහ වලින් ටින් එක සෑදීමේ දී ලෝහ සතු කවර භෞතික ගුණයක් භාවිත කරයිද? (ල.01)

(3) මෙම ඇටවුමෙන් විදුලිය නිපදවීම ආදර්ශනය කිරීමට තල බඹරයට සම්බන්ධ කළයුතු උපාංග දෙකක් සඳහන් කරන්න. (ල.02)

(4) තල බඹරයේ වේගය වැඩිකර ගැනීමට ඇටවුමේ **පිහිටීමේ වෙනසක් සිදු නොකර** ගත හැකි වෙනත් ක්‍රියාමාර්ග 02 ක් ලියන්න. (ල.02)

(5) පාසල තුළ ශක්තිය අපතේ යන අවස්ථාවක් සඳහා උදාහරණයක් ලියන්න. (ල.01)

02. පදාර්ථය සහ ශක්තිය අතර ලක්ෂණ සැසඳීම සඳහා පංති කාමරය තුළ සිදු කළ සරල ක්‍රියාකාරකම් දෙකක් පහත දැක්වේ.

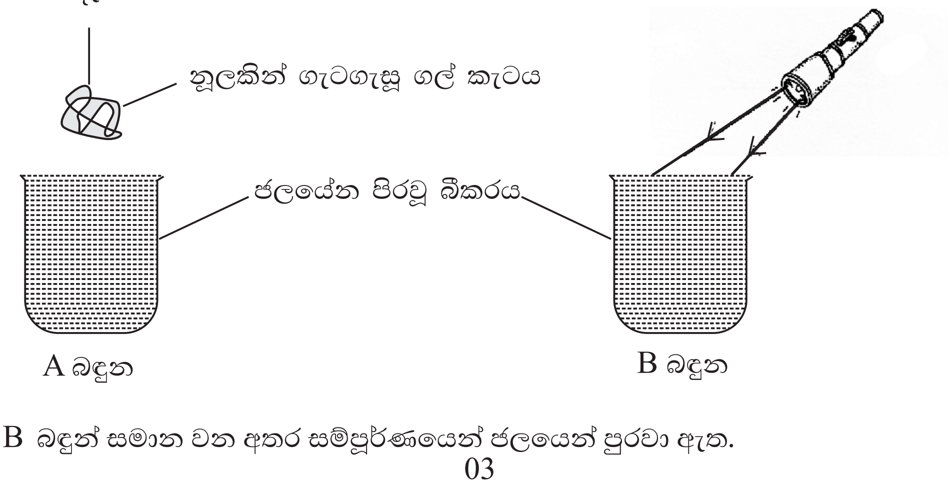

A හා B බඳුන් සමාන වන අතර සම්පූර්ණයෙන් ජලයෙන් පුරවා ඇත.

ක්‍රියාකාරකම

ගල් කැටය සෙමෙන් A බඳුන තුළට ඇතුල් කිරීම හා විදුලි පන්දම් ආලෝකය B බඳුනේ ජල පෘෂ්ඨය වෙත යොමු කිරීම.

(1) ක්‍රියාකාරකම ආරම්භ කළවිට A හා B බඳුන්වල ජල පරිමාවෙහි වෙනසක් සිදුවේ නම් එය සඳහන් කරන්න. (ල.02)

(2) ඉහත (1) හි සඳහන් කළ නිරීක්ෂණවලට හේතු වෙන් වෙන් වශයෙන් ලියන්න. (ල.02)

(3) ඉහත හේතු ඇසුරින් එළඹෙන නිගමනය ලියන්න. (ල.02)

(4) ඉහත ක්‍රියාකාරකම සඳහා යොදාගෙන ඇති ද්‍රව්‍ය ඇසුරෙන් පදාර්ථය හා ශක්තිය සඳහා උදාහරණය බැගින් ලියන්න. (ල.02)

(5) ක්‍රියාකාරකමෙන් හඳුනාගත් ලක්ෂණයට අමතරව පදාර්ථය සතු වෙනත් ලක්ෂණයක් ලියන්න. (ල.01)

(6) ඔබ ලියන ලද ලක්ෂණය හඳුනා ගැනීම සඳහා කළ හැකි ක්‍රියාකාරකමක නම් කළ රූප සටහනක් අඳින්න. (ල.02)

03. A පහත රූපයේ දැක්වෙන්නේ සම්පූර්ණයෙන් කඩදාසි වලින් ආවරණය කරන ලද යකඩ කැබැල්ලක් සහ චුම්භකිතකරන ලද යකඩ කැබැලි දෙකකි.

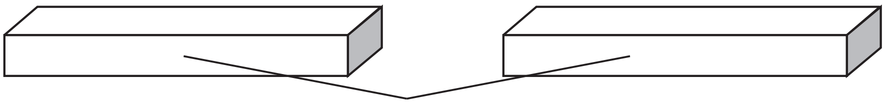

(1) දණ්ඩ චුම්භකයක් භාවිත කර A හා B වෙන්කර හඳුනා ගන්නා ආකාරය පියවර දෙකකින් ලියන්න. (ල.02)

(2) චුම්භකිත යකඩ කැබැල්ලේ ධ්‍රැව හඳුනා ගැනීමට කළ හැකි ක්‍රියාකාරකමක් රූපසටහනකින් අඳින්න. (ල.02)

(3) ඔබ එහි උත්තරධ්‍රැවය හා දක්ෂිණධ්‍රැවය හඳුනා ගන්නේ කෙසේද? (ල.02)

B

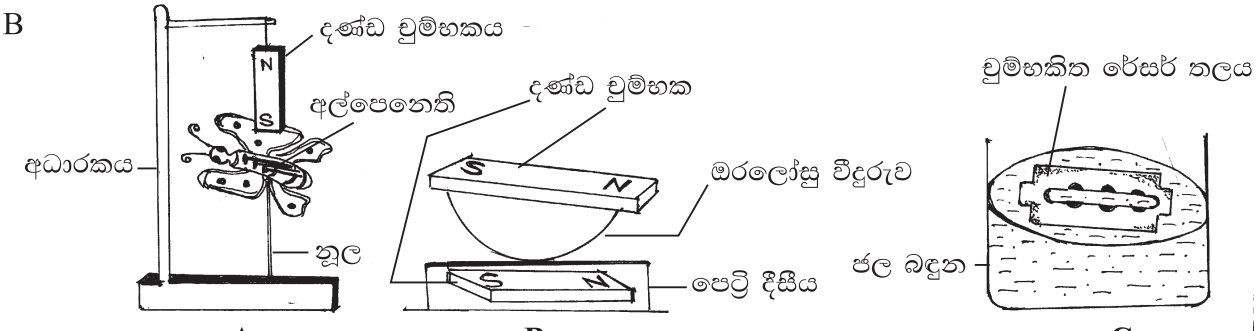

(1) පහත චුම්භක ලක්ෂණ පෙන්වා දීමට සුදුසු ක්‍රියාකාරකම් ඉහත ක්‍රියාකාරකම් අතරින් තෝරා ලියන්න. (ල.02)

චුම්භක ලක්ෂණ	ක්‍රියාකාරකමට අදාළ ඉංග්‍රීසි අක්ෂරය
1. නිශ්චලව තිබූ විට උතුරු දකුණු දිශාවට යොමුවීම.	
2. යකඩ හෝ යකඩ මිශ්‍රිත ද්‍රව්‍ය ආකර්ෂණය කිරීම.	
3. සමාන ධ්‍රැව විකර්ෂණය වන අතර අසමාන ධ්‍රැව ආකර්ෂණය කිරීම.	

(2) a) ක්‍රියාකාරකමේ ඔරලෝසු වීදුරුව සෙමින් කරකවා තැබූ විට ලැබෙන නිරීක්ෂණය කුමක්ද? (ල.01)

b) ඊට අදාළ නිගමනය කුමක්ද? (ල.01)

(3) පහත සඳහන් ස්ථානවලදී හඳුනාගතහැකි චුම්භක භාවිත කර සාදා ඇති උපකරණ සඳහා උදාහරණ ලියන්න.

a) විද්‍යාගාරයේ දී .... b) නිවසේ දී .... (ල.02)

04. ආලෝකය සම්බන්ධ සරල ක්‍රියාකාරකමක් පහත රූපසටහනෙහි දැක්වේ.

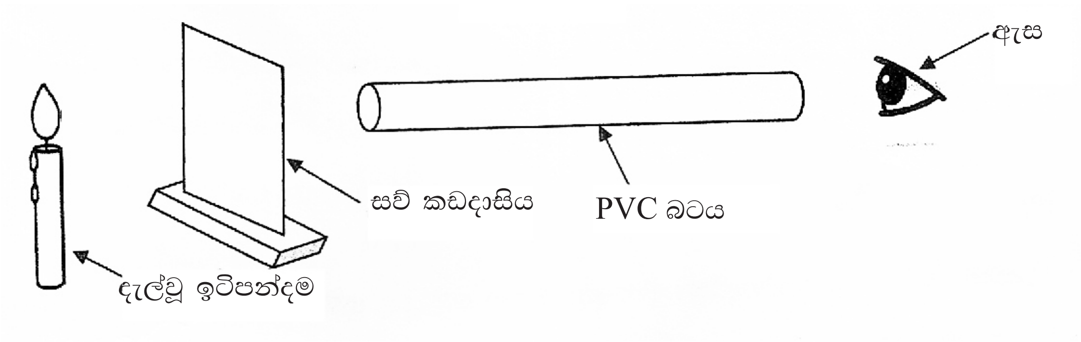

A (1) ඉටි පන්දම් දැල්ල දෙස P.V.C. බටය තුළින් බැලූවිට ලැබෙන නිරීක්ෂණය කුමක්ද? (ල.01)

(2) නිරීක්ෂණයට හේතුව සඳහන් කරන්න. (ල.01)

(3) **ආලෝකය ප්‍රචාරණය සිදුවන ආකාරය** අනුව සවි කඩදාසිය කුමන මාධ්‍යයකට උදාහරණයක් ලෙස ගතහැකිද? (ල.01)

(4) a) සවි කඩදාසිය වෙනුවට එම ස්ථානයේ කාඩ්බෝඩ් කැබැල්ලක් තැබුවේ නම් ලැබෙන නිරීක්ෂණය කුමක්ද? (ල.01)

b) එයට හේතුව කුමක්ද? (ල.01)

B

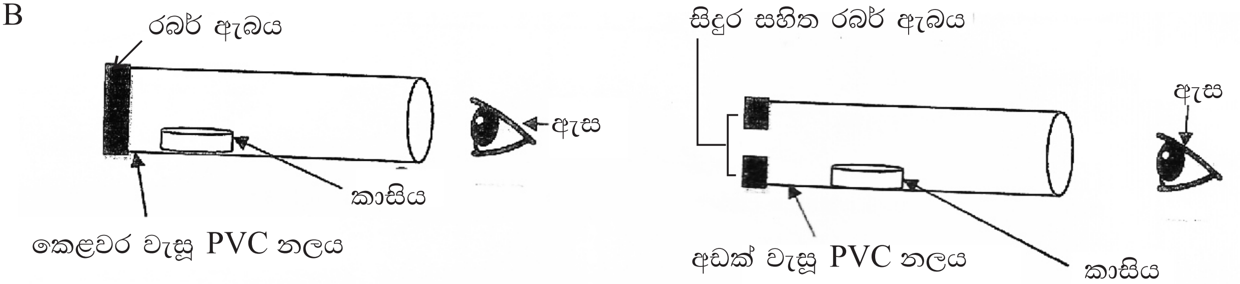

(1) X ක්‍රියාකාරකමේ දී PVC නලය තුළින් කාසිය දෙස බැලීමේදී

a) ලැබෙන නිරීක්ෂණය කුමක්ද? (ල.01)

b) එයට හේතුව කුමක්ද? (ල.01)

(2) Y අවස්ථාවේදී ලැබෙන,

a) නිරීක්ෂණය කුමක්ද? (ල.01)

b) එයට හේතුව කුමක්ද? (ල.01)

(3) එම නිරීක්ෂණ වලට අනුව ගතහැකි නිගමනය කුමක්ද? (ල.01)

(4) වෛද්‍ය ක්ෂේත්‍රයේ දී ආලෝකය භාවිත වන අවස්ථාවක් ලියන්න. (ල.01)

05. 6 ශ්‍රේණියේ සිසුන් නිර්මාණය කළ සංගීත භාණ්ඩ දෙකක රූපසටහන් පහතින් දැක්වේ.

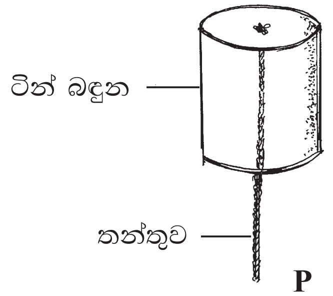

ගවයින් පන්නන නළාව

P

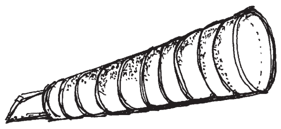

පොල්කොළ නළාව

Q

(1) එම P හා Q අවස්ථාවලින් ශබ්දය නිපදවීම සඳහා අනුගමනය කළ යුතු ක්‍රම සඳහන් කරන්න. (ල.02)

(2) ඉහත ඇටවුම් ධ්වනි ප්‍රභව ලෙස ශිෂ්‍යයෙක් හඳුන්වයි. එයට හේතුව කුමක්ද? (ල.01)

(3) a) P උපකරණයේ ටින් පතුල මත රිජිෆෝම් බෝල කීපයක් තබා උපකරණය ක්‍රියාත්මක කළවිට ලැබෙන නිරීක්ෂණය ලියන්න. (ල.01)

b) එයට හේතුව කුමක්ද? (ල.01)

(4) a) ඉහත ඇටවුම් දෙකට අමතරව ඔබ පංතිය තුළ නිර්මාණය කල සංගීත භාණ්ඩයක නම ලියන්න. (ල.01)

b) ඒ සඳහා ඔබ යොදාගත් ද්‍රව්‍ය මොනවාද? (ල.02)

(5) සකසන ලද සංගීත භාණ්ඩය රිද්මයකට වාදනය කළවිට නැගෙන ශබ්දය හඳුන්වන නම කුමක්ද? (ල.01)

(6) a) සංගීත භාණ්ඩ රිද්මයකට වාදනය නොකළ විට නැගෙන ශබ්දය හඳුන්වන නම කුමක්ද? (ල.01)

b) එයට පරිසරයෙන් උදාහරණයන් ලියන්න. (ල.01)

06. ද්‍රව්‍ය වර්ගීකරණ සටහනක් පහත දැක්වේ.

(1) වරහන් තුළ ඇති වචන භාවිතයෙන් හිස්තැන් පුරවන්න. (ශක්තිය, ශාක, සතුන්, අජීවීන්, ක්ෂුද්‍ර ජීවීන්, ජීවීන්) (ල.04)

- ද්‍රව්‍ය
  - A .... ශ්වසනය කරයි
    - C .... (වර්ධනය සීමා සහිතය)
    - ශාක (වර්ධනය සීමා රහිතය)
    - D .... (පියවි ඇසට නොපෙනේ)
  - B .... ශ්වසනය නොකරයි

(2) D සඳහා උදාහරණයක් ලියන්න. (ල.01)

(3) D නිරීක්ෂණය කිරීම සඳහා භාවිත කරන උපකරණයේ නම ලියන්න. (ල.02)

(4) A හි නිරීක්ෂණය කළ හැකි ලක්ෂණයකි ප්‍රජනනය,

a) ප්‍රජනනය යනු කුමක්ද? (ල.01)

b) එයින් ජීවීන්ට ලැබෙන ප්‍රයෝජනය ලියන්න. (ල.01)

(5) ජෛව ලෝකයේ පැවැත්ම සඳහා ශාක සිදුකරන ක්‍රියාවලිය කුමක්ද? (ල.01)

(6) එම ක්‍රියාවලියට අවශ්‍ය ශක්තිය ලැබෙන්නේ කුමකින්ද? (ල.01)

01. (3)   02. (2)   03. (4)   04. (3)   05. (1)   06. (2)   07. (4)   08. (1)   09. (3)   10. (2)

11. 3   12. 2   13. 4   14. 4   15. 3

16. පදාර්ථය   17. විෂමපෝෂී   18. පාරදෘශ්‍ය   19. ධ්වනිය   20. විෂමපෝෂීන්

II කොටස

01.A (1) A ස්ථානය (ල.01)

(2) A ස්ථානයෙන් ගින්දර ඇතුළත් කිරීම. (ල.01)

(3) ලී කුඩු හා දහයියා කුඩු / සුදුසු පිළිතුරකට (ල.02)

(4) හුමාලය පිට වීම හා තල බබරය කැරකවීම. (ල.02)

(5) ජෛව ස්කන්ධ හා හුමාලය (ශක්ති ප්‍රභව වෙනුවට උදාහරණවලට ලකුණු නොලැබේ.) (ල.02)

B (1) ද්‍රව හා වායු (ල.02)

(2) ආහන්‍යතාවය හෝ දැඩි බව. (ල.01)

(3) මෝටරයක් හා බල්බයක්. (ල.02)

(4) තල බඹරයේ පෙති ගණන වැඩි කිරීම හා පෙති පළල් කිරීම. (ල.02)

(5) නිවැරදි පිළිතුරකට ලකුණු 01 කි. (ල.01)

02. (1) A බඳුනේ ජලය උතුරා යාම හෝ ජල පරිමාව අඩු වීම. (ල.01)

B බඳුනේ ජලය උතුරා නොයාම හෝ ජල පරිමාව අඩු නොවීම. (ල.01)

(2) A වල ගල් කැටය (පදාර්ථය) ඉඩක් ගැනීම. (ල.01)

B වල ආලෝකය (ශක්තිය) ඉඩක් නොගැනීම. (ල.01)

(3) A ගල යනු පදාර්ථයකි. එය ඉඩක් ගනී. (ල.01)

B යනු ශක්තියකි. එය ඉඩක් නොගනී. (ල.01)

(4) සුදුසු පිළිතුරකට ලකුණු 2 කි. (ල.01)

(5) ස්කන්ධයක් තිබීම. (ල.01)

(6) නිවැරදි ඇටවුම සඳහා (ල.02)

03.A (1) පළමු පියවර - ආවරණය කරන ලද ලෝහ කැබලි දෙක දිගේ චුම්භකය රැගෙන යාම (ල.01)

දෙවන පියවර - සෑම තැනම ආකර්ෂණය වේ නම එය ලෝහ කැබැල්ල ලෙසත්, එක් ධ්‍රැවයකදී ආකර්ෂණයත් අනෙක් ධ්‍රැවයේ දී විකර්ෂණයක් සිදු වේ නම් එය චුම්භකය වේ. (ල.01)

(2) නිදහසේ චලනය විය හැකි පරිදි චුම්භකිත යකඩ කැබැල්ල තැබූ නම්කළ රූපයකට (ල.02)

(3) නිදහසේ චලනය විය හැකි පරිදි තබා නිශ්චල වූ විට උත්තරධ්‍රැවය දිශාවට යොමුවී ඇති කෙළවර උත්තරධ්‍රැවය දක්ෂිණධ්‍රැවයට යොමුවී ඇති කෙළවර දක්ෂිණධ්‍රැවයයි. (ල.02)

B (1) 1. C (ල.01)

2. A (ල.01)

3. B (ල.01)

(2) a) දණ්ඩ චුම්භකවල උත්තරධ්‍රැවය දක්ෂිණධ්‍රැවයට ආකර්ශනය වන පරිදි පිහිටන ලෙස ඔරලෝසු වීදුරුවේ චලනය නවතී. (ල.01)

b) චුම්භකවල විරුද්ධ ද්‍රවයන් ආකර්ශනය වේ. (ල.01)

II - කොටස පිළිතුරු ඉතිරි කොටස

04.A	(1)	ඉටිපන්දම් දැල්ල පැහැදිලිව නොපෙනේ.		(ල.01)
	(2)	ආලෝකය අක්‍රමවත්ව ගමන් කිරීම නිසා		(ල.01)
	(3)	පාරභාෂක මාධ්‍ය		(ල.01)
	(4)	a)	ඉටිපන්දම් දැල්ල නොපෙනේ.	(ල.01)
		b)	කාඩ්බෝඩ් තුළින් ආලෝකය ගමන් නොකිරීම.	(ල.01)
B	(1)	a)	කාසිය නොපෙනේ.	(ල.01)
		b)	කාසියට ආලෝකය නොලැබේ.	(ල.01)
	(2)	a)	කාසිය පෙනේ.	(ල.01)
		b)	කාසියට ආලෝකය ලැබීම නිසා.	(ල.01)
	(3)	වස්තුවක් පෙනීම සඳහා ආලෝකය අවශ්‍ය වේ.		(ල.01)
	(4)	නිවැරදි පිළිතුරකට		(ල.01)
05.	(1)	p වල තන්තුව ඉහළ සිට පහළට ඇදීම.		(ල.01)
		q වල කෙළවර මුඛයට තබා පිඹීම.		(ල.01)
	(2)	ධ්වනිය නිපදවන වස්තුවක් නිසා		(ල.01)
	(3)	a)	රිජිෆෝම් බෝල් ඉහළ පහළ / ඔබමොබ චලනය වීම.	(ල.01)
		b)	ටින් එකේ පතුල කම්පනය වීම.	(ල.01)
	(4)	a)	ගැලපෙන පිළිතුරකට	(ල.01)
		b)	ගැලපෙන පිළිතුරකට	(ල.02)
	(5)	සංගීතය		(ල.01)
	(6)	a)	ඝෝෂාව	(ල.01)
		b)	ගැලපෙන පිළිතුරකට	(ල.01)
06.	(1)	A - ජීවීන් B - අජීවීන් C - සතුන් D - ක්ෂුද්‍ර ජීවීන්		(ල.04)
	(2)	නිවැරදි පිළිතුරකට		(ල.01)
	(3)	අන්වීක්ෂය		(ල.02)
	(4)	a)	තම වර්ගයා බෝ කිරීම.	(ල.01)
		b)	තම වර්ගයා අඛණ්ඩව පවත්වා ගැනීම.	(ල.01)
	(5)	ප්‍රභාසංස්ලේෂනය		(ල.01)
	(6)	සූර්යයාගෙන්		(ල.01)