සියලු ම හිමිකම් ඇවිරිණි
முழுப் பதிப்புரிமையுடையது
All Rights Reserved

බස්නාහිර පළාත් අධ්‍යාපන දෙපාර්තමේන්තුව
மேல் மாகாணக் கல்வித் திணைக்களம்
Department of Education - Western Province

වර්ෂ අවසාන ඇගයීම
ஆண்டிறுதி மதிப்பீடு - 2016
Year End Evaluation

ශ්‍රේණිය / தரம் / Grade: 10	විෂයය / பாடம் / Subject: ශිල්ප කලා	පත්‍රය / வினாத்தாள் / Paper: I	පැය / மணித்தியாலம் / Hours: 01

සැලකිය යුතුයි.

(i) සියලුම ප්‍රශ්නවලට පිළිතුරු සපයන්න. මෙම පත්‍රය සඳහා ලකුණු 40 කි.

(ii) අංක 01 සිට 40 තෙක් ප්‍රශ්නවල දී ඇති 1, 2, 3, 4 යන පිළිතුරුවලින් නිවැරදි හෝ වඩාත් ගැළපෙන පිළිතුර තෝරන්න.

(iii) ඔබට සැපයෙන පිළිතුරු පත්‍රයේ එක් එක් ප්‍රශ්නය සඳහා දී ඇති කව අතුරෙන් ඔබ තෝරාගත් පිළිතුරෙහි අංකයට සැසඳෙන කවය තුළ (x) ලකුණ යොදන්න.

(iv) I ප්‍රශ්න පත්‍රයේ පිළිතුරු II පත්‍රයේ පිළිතුරු සමඟ අමුණා භාර දෙන්න.

---

1. අතීතයේ ජන කලාවක් ලෙස ඇරඹී, වර්තමානයේ දී අත්‍යවශ්‍ය හා මහා පරිමාණ කර්මාන්තයක් බවට පත්ව ඇති කර්මාන්තය වන්නේ,

1. මැටි කර්මාන්තය ය.
2. පන් පැදුරු කර්මාන්තය ය.
3. ලාක්ෂා කර්මාන්තය ය.
4. වෙස් මුහුණු කර්මාන්තය ය.

2. දෙන ලද සරල රේඛාවක්, ඕනෑම කොටස් ගණනකට බෙදීමේ දී, භාවිත කරන ජ්‍යාමිතික උපකරණ වන්නේ ,

1. විහිත චතුරස්‍ර යුගලය, කවකටුව හා පැන්සල ය.
2. විහිත චතුරස්‍ර යුගලය, කෝණමානය හා අඩි රූල ය.
3. විහිත චතුරස්‍ර යුගලය, ටී රූල හා කවකටුව ය.
4. විහිත චතුරස්‍ර යුගලය, අඩිරූල හා පැන්සල ය.

3. පහත දැක්වෙන වෘත්තය සමාන කොටස් හතරකට බෙදා ඇත. එහි අරයන් දෙකකින් හා චාපයකින් වෙන් වූ කොටස (අඳුරු කර ඇති කොටස) හඳුන්වන්නේ,

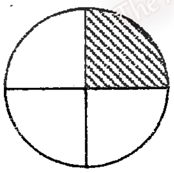

1. කේන්ද්‍රික ඛණ්ඩය ලෙස ය.
2. වෘත්ත ඛණ්ඩය ලෙස ය.
3. වෘත්ත පාදය ලෙස ය.
4. අර්ධ වෘත්තය ලෙස ය.

4. වෘත්ත ඛණ්ඩයක් යනුවෙන් හඳුන්වන්නේ,

1. ජ්‍යායකින් හා චාපයකින් වෙන් වූ කොටස ය.
2. අරයන් දෙකකින් සහ චාපයකින් වෙන් වූ කොටස ය.
3. විෂ්කම්භයකින් සහ චාපයකින් වෙන් වූ කොටස ය.
4. විෂ්කම්භ දෙකකින් සහ චාපයකින් වෙන් වූ කොටස ය.

5. ඩේලියා මලක් නිර්මාණය කිරීමේ දී, ජ්‍යාමිතික ක්‍රම අනුගමනය කරමින් වෘත්තයක් බෙදා ගත යුතු කොටස් ගණන වන්නේ ,

1. 8 කි .
2. 12 කි.
3. 4 කි.
4. 6 කි .

6. රිබන් එම්බ්‍රොයිඩර් ක්‍රමය යොදා ගැනීමෙන් විවිධාකාරයේ රිබන් මල් සාදා ගත හැකිය. මෙම සැකසූ මල් කිහිපයක් එකට එකතු කිරීමෙන් නිර්මාණය කළ නොහැක්කේ,

1. මල් කළඹකි.
2. බිත්ති සැරසිල්ලකි.
3. කුෂන් කවරයකි.
4. විසිතුරු බෑගයකි.

7. ත්‍රිකෝණයක අභ්‍යන්තර කෝණයක අගය, අංශක 60 බැගින් වේ. එම ත්‍රිකෝණය හඳුන්වන්නේ,

1. විෂම පාද ත්‍රිකෝණයක් ලෙස ය.
2. සම ද්විපාද ත්‍රිකෝණයක් ලෙස ය.
3. සෘජු කෝණී ත්‍රිකෝණයක් ලෙස ය.
4. සමපාද ත්‍රිකෝණයක් ලෙස ය.

8. පාද හතරකින් සමන්විත වූ තල රූපය, චතුරස්‍රය නමින් හඳුන්වයි. පහත සඳහන් ලක්ෂණ ඇති චතුරස්‍රය තෝරා දක්වන්න.

- සම්මුඛ පාද සමාන හා සමාන්තර වේ.
- කෝණ සෘජුකෝණී වේ.
- විකර්ණ සමාන වේ.
- විකර්ණ සමච්ඡේදනය වේ.

1. ත්‍රිපිසියම
2. සමචතුරස්‍රය
3. සෘජුකෝණාස්‍රය
4. රොම්බසය

9. විවිධ ජ්‍යාමිතික හැඩතල යොදා ගනිමින්, ඇසුරුම් සඳහා පතරොම් සකස් කළ හැකිය. දී ඇති කේක් පෙට්ටියේ විකසනය වන්නේ,

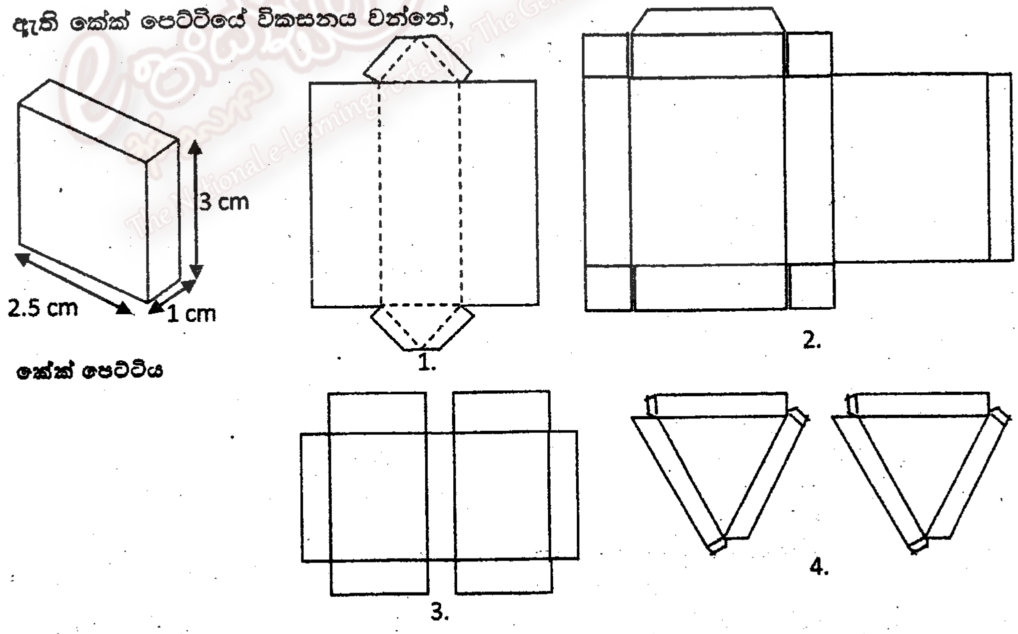

1. 1 ය.
2. 2 ය.
3. 3 ය.
4. 4 ය.

10. සියලු වර්ණ සැකසී ඇත්තේ වර්ණ තුනක සංකලනයකින් ය. මෙම මූලික වර්ණ හඳුන්වන්නේ ,

1. ද්විතියික වර්ණ ලෙස ය.
2. තෘතියික වර්ණ ලෙස ය.
3. ප්‍රාථමික වර්ණ ලෙස ය.
4. මොනෝක්‍රෝම් වර්ණ ලෙස ය.

11. වර්ණයක් අඳුරුකරණය කරනු ලබන්නේ, එම වර්ණයේ යටි ආලේපනයකට වඩා තද පැහැයකිනි. මෙමගින් මෝස්තරයේ ගොඩනැගෙනුයේ ,
1. මූලික ආලේපනය යි.
2. උඩු හා යටි ආලේපයනය යි.
3. සේදුම් හා වියළි ආලේපනය යි.
4. ගැඹුර හා ත්‍රිමානත්වය යි.

12. රෙදිවලට උසස් නිමාවක් ලබාදීමේ අරමුණින් යොදන කැඳ ඉවත් කිරීම, "කැඳහරණය" ලෙස හඳුන්වයි. එහිදී අනුගමනය කරන ක්‍රියාවක් වනුයේ,
1. පෙර පිරියම් කිරීම ය.
2. එන්සයිම යෙදීම ය.
3. පසු පිරියම් කිරීම ය.
4. කාබනීකරණය ය.

13. මුද්‍රණ ක්‍රියාවලියට ලක් වූ රෙදි පිළිවල, සායම් ස්ථිර කිරීම සඳහා මහා පරිමාණ කර්මාන්තශාලාවල අනුගමනය කරන ක්‍රමයක් වනුයේ,
1. හුමාලකරණය ය.
2. පෙර පිරියම් ක්‍රමය ය.
3. පවනේ වියළා ගැනීම ය.
4. තම්බා ගැනීම ය.

14. චිත්‍ර කලාවේ දී මෙන්ම, පින්තාරු කලාවේ දී ද අත්‍යවශ්‍ය වන්නේ,
1. වර්ණයන් ය. 2. රෙදි ය. 3. පින්සල් ය. 4. මෝස්තර රටාවන් ය.

15. රෙදි පින්තාරු කලාවේ දී භාවිත කරන සන්නාලි කඩදාසි වර්ගය වනුයේ ,
1. වාර්නිෂ් කඩදාසිය ය.
2. A4 කඩදාසිය ය.
3. ඩිමයි කඩදාසිය ය.
4. කාබන් කඩදාසිය ය.

16. පින්තාරු කලාවේ දී කොට්ට උරයක්, සාරි පල්ලුවක් හෝ පාසල් නිල ලාංඡනයක් සකස් කිරීම සඳහා යොදා ගන්නා පහසු ක්‍රමයක් වනුයේ,
1. පින්සල භාවිත කර පින්තාරු කිරීම යි.
2. සිදුරු තහඩු මගින් මුද්‍රණය කිරීම යි.
3. ස්වාභාවික අච්චු මගින් මුද්‍රණය කිරීම යි.
4. දැව තහඩු මගින් අච්චු සකස් කර, මුද්‍රණය කිරීම යි.

17. රෙදි පිළි නිෂ්පාදන ක්‍රියාවලියේ දී, කෙඳි වර්ග සඳහා ප්‍රධාන තැනක් හිමි වේ. කෘත්‍රිම ලෙස සකස් කළ කෙඳි වර්ගයකින් නිපදවනු ලැබූ රෙදි වර්ගයක් වන්නේ,
1. පොප්ලින් රෙදි ය.
2. සේද රෙදි ය.
3. ඇස්බැස්ටස් රෙදි ය.
4. නයිලෝන් රෙදි ය.

18. කෙඳි හඳුනා ගැනීමේ සරල පරීක්ෂණ ක්‍රම කිහිපයකි. ඉන් පැල්ලම් පරීක්ෂාවේ දී, දුඹුරු පැහැයක් ගන්නේ,
1. සේද කෙඳි ය.
2. කපු කෙඳි ය.
3. නයිලෝන් කෙඳි ය.
4. පුනර්ජනිත ප්‍රෝටීන් කෙඳි ය.

19. විසිතුරු ඉන පටියක්, ඇලිස් බෑන්ඩ් පටියක් හෝ ඔරලෝසු පටියක් ගෙතීමේ පහසුම ක්‍රමය වන්නේ,
1. මේස යන්ත්‍රයේ වියීම ය.
2. හර්නල් කටුවෙන් ගෙතීම ය.
3. හැඩ පෙති මගින් වියීම ය.
4. අත් රේන්ද කටුවෙන් ගෙතීම ය.

20. වාම් රටා පවුලට අයත් වියමන් රටා අතුරෙන්, ජටා වියමන යොදා, වියනු ලබන රෙදි වර්ග වන්නේ,
1. චිත්ත රෙදි, වෙට්ටි හා සරොම් රෙදි ය.
2. රුවල් රෙදි, අත් පිස්නා හා ඇඳ ඇතිරිලි ය.
3. කමිස රෙදි, මේස රෙදි හා කලිසම් රෙදි ය.
4. කමිස රෙදි, මේස රෙදි හා තිර රෙදි ය.

21. පහත සඳහන් වන වාම් වියමන් රටා අතුරෙන්, හරස් දාර වියමන තෝරන්න.

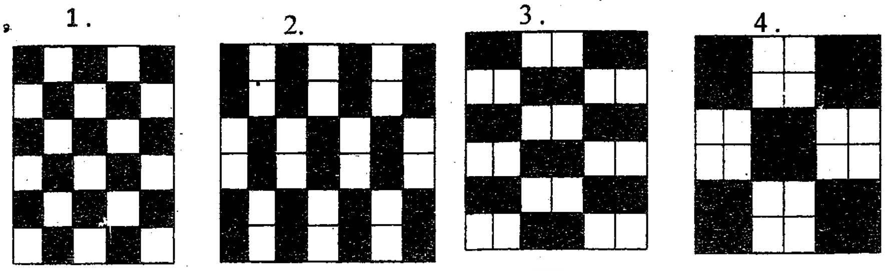

1. 1 ය.   2. 2 ය.   3. 3 ය.   4. 4 ය.

22. ජීර්ණය වූ ස්ථානයේ සිට වර්ෂාව, සුළං සහ ගංගා, ඇළ දොළ ආදී ජල ප්‍රවාහන මගින් ගෙන යාමෙන්, වෙනත් ස්ථානයක තැන්පත් වන මැටි හඳුන්වනු ලබන්නේ,
1. ප්‍රාථමික මැටි ලෙස ය.   2. පිහිටි මැටි ලෙස ය.
3. ශේෂ මැටි ලෙස ය.   4. ද්විතීයික මැටි ලෙස ය.

23. භාණ්ඩ නිෂ්පාදනය සඳහා සුදුසු පරිදි මැටි සකස් කර ගැනීම, "මැටි පදම් කිරීම" නම් වේ. මැටි පදම් කිරීමේ ප්‍රධාන ආකාර දෙක වන්නේ,
1. ග්‍රාමීය හා කුඩා කර්මාන්ත වශයෙනි.
2. ග්‍රාමීය හා මහා පරිමාණ වශයෙනි.
3. දියාරු මැටි හා වියළි මැටි වශයෙනි.
4. තහඩු හා කුඩු වශයෙනි.

24. ඇඹීමට බලාපොරොත්තු වන නිර්මාණයක, සැලකිලිමත් විය යුතු අංග කීපයකි. අවකාශය තුළ, මූර්තිය හෝ නිර්මාණය සෘජුව තබා ගත හැකි වනුයේ, නිර්මාණයේ,
1. සමබරතාවය නිසා ය.   2. සංරචනය නිසා ය.
3. නිමාව නිසා ය.   4. වයනය නිසා ය.

25. මැටි තහඩුවකින් තැනූ භාණ්ඩයක විසිතුරු බව වැඩි කිරීමට, මතුපිට කැටයම් යෙදීම, සිදුරු කැටයම් යෙදීම හා සීරු මෝස්තර යෙදීම සඳහා, වඩාත්ම සුදුසු අවස්ථාව වන්නේ,
1. නිෂ්පාදන අවස්ථාව ය.   2. පිළිස්සීමෙන් පසු අවස්ථාව ය.
3. හම් පදම් අවස්ථාව ය.   4. දිස්න ආලේපනයෙන් පසු අවස්ථාව ය.

26. වර්ණ රෙදි කැබලි ආශ්‍රයෙන්, විවිධ විසිතුරු නිර්මාණ කිරීම වර්තමානයේ ජනප්‍රිය ගෘහ කර්මාන්තයක් බවට පත් ව ඇත. කැබලි රෙදි, කිසියම් රටාවකට ගොනු කොට මැසීමෙන් හෝ ඇලවීමෙන් කරන නිර්මාණ හඳුන්වනු ලබන්නේ,
1.පැච්වර්ක් ලෙස ය.   2. නෙට් වර්ක් ලෙස ය.
3. කට් වර්ක් ලෙස ය.   4. සෙටින් වර්ක් ලෙස ය.

27. 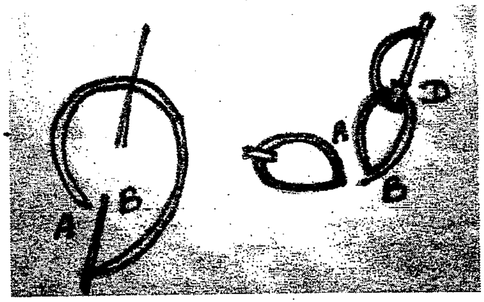

රිබන් එම්බ්‍රොයිඩර් මැසීමේ දී භාවිත වන මැහුම් ක්‍රම කිහිපයකි. මෙම රූපයෙන් පෙන්වා ඇත්තේ,

1. රිබන් මැස්ම ය.
2. ලේසි ඩේසි මැස්ම ය.
3. කෙලින් මැස්ම ය.
4. නැටි මැස්ම ය.

28. විසිතුරු අත් පසුම්බිය නිර්මාණය කිරීමේ දී, එහි පතරොම් කොටස් ටික එකතු කර, එම අත් පසුම්බිය ස්ථිර මැස්මෙන් මසන තෙක් යොදෙන මැස්ම වන්නේ,

1. කසිර මැස්ම ය.
2. නැටි මැස්ම ය.
3. සැටින් මැස්ම ය.
4. බොරු නූල් ඇදීම ය.

29. ළඳරු ඇඳුම් නිර්මාණයේ දී හා ගෘහ අභ්‍යන්තර අලංකරණයේ දී ඒවා විසිතුරු කර ගැනීමට විවිධ ක්‍රම යෙදා ඇත. ගෙතීමේ ක්‍රම අතුරෙන්, විදේශිකයින්ගෙන් අපට ලැබුන දායාදයක් වන්නේ,

1. බීරළු රේන්ද ගෙතීම ය.
2. තැටින් රේන්ද ගෙතීම ය.
3. හර්නල් කටු රේන්ද ගෙතීම ය.
4. තනි කටුවෙන් රේන්ද ගෙතීම ය.

30. තනි කටුවෙන් රේන්ද ගෙතීමේ දී පළමුවෙන් ගොතනු ලැබෙන්නේ,

1. තොණ්ඩුව ගෙතීම ය.
2. දම් වැල ගෙතීම ය.
3. පත්තෑයා ගෙතීම ය.
4. තනිපට පිරවිලි ගෙතීම ය.

31. නූල් හෝ වූල් භාවිතයෙන්, විවිධ ගෙතීමේ නිර්මාණ වර්තමානයේ ජනප්‍රිය වී ඇත. දැනට ඇති ගෙතුම් වර්ග අතුරෙන් අභාවයට යමින් පවතින්නේ,

1. තැටින් රේන්ද ගෙතීම ය.
2. බීරළු රේන්ද ගෙතීම ය.
3. වූල් ඇඳුම් ගෙතීම ය.
4. හර්නල් කටු රේන්ද ගෙතීම ය.

32. ළඳරු තොප්පියක් ගෙතීම සඳහා වඩාත් ගැලපෙන ගෙතුම් කටුව පහත සඳහන් පිළිතුරු අතුරෙන් තෝරන්න.

1. තනි කටුව
2. හර්නල් කටුව
3. තැටින් කටුව
4. වූල් ගෙතුම් කටු දෙක

33. සැහැල්ලු සෙල්ලම් බඩු නිර්මාණය, වර්තමානයේ ඉතා ජනප්‍රිය හස්ත කර්මාන්තයකි. බලු පැටියකු නිර්මාණය සඳහා අවශ්‍ය කොටස් ගණන වන්නේ,

1. 7 කි.
2. 6 කි.
3. 12 කි.
4. 10 කි.

34. විවිධ අලංකාර නිර්මාණ අතර, පේපර් ක්විලිං කලාවට සුවිශේෂී තැනක් හිමිව ඇත. පේපර් ක්විලිං නිර්මාණය කිරීමේ පළමු පියවර වනුයේ,

1. කඩදාසි පටි රෝල් කිරීම ය.
2. අවශ්‍ය ප්‍රමාණයට ලිහිල් කිරීම ය.
3. කඩදාසි තීරු පටි කපා ගැනීම ය.
4. රෝල් කරගත් පටි හැඩ ගැන්වීම ය.

35. ලොව අටවන පුදුමය ලෙස, සීගිරි උද්‍යානය නම් කර ඇත. උද්‍යාන අලංකරණ කෘති, නිර්මාණ ක්‍රම ගණන,

1. එකකි. 2. දෙකකි. 3. හතරකි. 4. තුනකි.

36. උද්‍යාන අලංකරණ සඳහා මූර්ති ගොඩනැගීමේ ප්‍රධාන ක්‍රම ගණන වන්නේ,

1. 2 කි. 2. 4 කි. 3. 3 කි. 4. 5 කි.

37. වර්තමානයේ උද්‍යාන මූර්ති සඳහා බහුලව භාවිත කරන මාධ්‍ය වන්නේ,

1. සිමෙන්ති ය. 2. මැටි ය.
3. කළුගල් ය. 4. පැරිස් ප්ලාස්ටර් ය.

38. සිමෙන්තියෙන් කරන ලද, උද්‍යාන මූර්ති හා කැටයම් වර්ණ ගැන්වීමේ දී, වෙළෙඳපොලේ ඇති වර්ණ භාවිත කෙරෙයි. එම වර්ණයන් වන්නේ,

1. ඉමල්ෂන් තීන්ත හා දියසායම් ය.
2. ෆැබ්රික් තීන්ත හා ලැකර් ය.
3. ඉමල්ෂන් තීන්ත හා ලැකර් ය.
4. දිය සායම් හා ලැකර් ය.

39. A - නිර්මාණ කෘතියට අදාළ සැකිල්ල නිර්මාණය කිරීම.
B - අවශ්‍ය අමුද්‍රව්‍ය සපයා ගැනීම.
C - නිර්මාණයේ පාදම සකස් කර ගැනීම.
D - නිර්මාණයට අදාළ දළ සටහන් ඇඳ ගැනීම.

ඉහත සඳහන් වන්නේ, සිමෙන්ති මාධ්‍යයෙන් බිම්මලක් නිර්මාණය කිරීමේ දී, අනුගමනය කරන පියවර කිහිපයකි. එම පියවර, නිවැරදි අනුපිළිවෙලින් සඳහන් කර ඇති පිළිතුර තෝරන්න.

1. A, B, C, D ය. 2. B, A, C, D ය.
2. C, D, A, B ය. 4. D, B, A, C ය.

40. කඩදාසි හෝ හලාගත් ලී කුඩු භාවිත කර සකසන ලද පල්ප මාධ්‍යයෙන් ද, අලංකාර මූර්ති නිර්මාණය කළ හැකිය. එම පල්ප මාධ්‍ය කල්තබා ගැනීමට භාවිත කරනු ලබන්නේ,

1. වාර්නිෂ් ය. 2. පල්මානික්කම් ය.
3. කරාබු නැටි තෙල් ය. 4. බයින්ඩර් ගම් ය.

සියලු ම හිමිකම් ඇවිරිණි
முழுப் பதிப்புரிமையுடையது
All Rights Reserved

බස්නාහිර පළාත් අධ්‍යාපන දෙපාර්තමේන්තුව
மேல் மாகாணக் கல்வித் திணைக்களம்
Department of Education - Western Province

වර්ෂ අවසාන ඇගයීම
ஆண்டிறுதி மதிப்பீடு - 2016
Year End Evaluation

ශ්‍රේණිය / தரம் / Grade: 10	විෂයය / பாடம் / Subject: ශිල්ප කලා	පත්‍රය / வினாத்தாள் / **Paper**: II	පැය / மணித்தியாலம் / **Hours**: 02

පළමුවන ප්‍රශ්නය හා තවත් ප්‍රශ්න 4ක් ඇතුළුව ප්‍රශ්න පහකට පමණක් පිළිතුරු සපයන්න.

1. ඔබ පාසලේ ශිල්ප කලා සිසුන් විසින් සංවිධානය කරනු ලබන ප්‍රදර්ශනය සඳහා, විවිධ නිර්මාණ ඉදිරිපත් කිරිමට යෝජනා කර ඇත. (එම කටයුතු සංවිධානය කිරීමට ශිල්ප කලා සිසුන්ට පැවරී ඇත) පහත සඳහන් නිර්මාණ සඳහා ඔබගේ දායකත්වය ලබා දීමට සිදු වේ. එම නිර්මාණවලට අදාළව, දී ඇති ප්‍රශ්නවලට පිළිතුරු සපයන්න.

    i. අමුත්තන් පිළිගැනීම සඳහා ඩේලියා මල් කළඹක් සකස් කිරිමට අවශ්‍යව ඇත. ඒ සඳහා වෘත්තයක්, කොටස් බෙදා දැක්වීමට සුදුසු නිර්මාණය ඇඳ දක්වන්න.

    ii. ප්‍රදර්ශනය සඳහා ඉදිරිපත් කිරිමට සුදුසු රෙදි පිළි අලංකරණ ක්‍රම දෙකක් නම් කරන්න.

    iii. ප්‍රදර්ශනයේ දී විවිධ රෙදි වර්ග හඳුනා ගැනීම සඳහා ප්‍රායෝගික ක්‍රියාකාරකම් ඉදිරිපත් කිරිමට සිදුවේ. රෙදි හඳුනා ගැනීමට සිදු කළ හැකි පරීක්ෂණ දෙකක් නම් කරන්න.

    iv. කඩදාසි මාධ්‍ය නිර්මාණ, ඉදිරිපත් කිරීමට ද අදහස් කර ඇත. පේපර් ක්විලින් ක්‍රමයට නිර්මාණය කළ හැකි නිර්මාණ දෙකක් නම් කරන්න.

    v. ප්‍රදර්ශනය සඳහා ඉදිරිපත් කිරිමට මැටි භාණ්ඩ නිර්මාණ ද අවශ්‍යව ඇත. ඒ සඳහා මැටි භාණ්ඩ නිෂ්පාදන ක්‍රම දෙකක් සඳහන් කරන්න.

    vi. රෙදි විවීමේ දී භාවිත කරන වියමන් ක්‍රම පිළිබඳව අදහස්, ප්‍රදර්ශනයේ දී ඉදිරිපත් කිරීමට නියමිත ය. රෙදි විවීමට යොදා ගන්නා වියමන් රටා දෙකක් නම් කරන්න.

    vii. විසිතුරු අලංකරණ නිර්මාණවල දී විවිධ මැහුම් ක්‍රම යොදා ගනී. එසේ යොදා ගන්නා මැහුම් ක්‍රම දෙකක් නම් කරන්න.

    viii. මෙහිදී රිබන් මගින් බිත්ති සැරසිලි නිර්මාණය කිරිමට යොදා ගත හැකි රිබන් වර්ග දෙකක් නම් කරන්න.

    ix. ප්‍රදර්ශනය සඳහා ඉදිරිපත් කළ හැකි, පබළු මගින් නිර්මාණය කළ, බිත්ති සරසිල්ලක රූප සටහනක් අඳින්න.

    x. උද්‍යාන අලංකරණය සඳහා ඉදිරිපත් කළ හැකි, විවිධ මූර්ති ද නිර්මාණය කෙරේ. පොකුණක් අසල තැබීමට සුදුසු මූර්ති නිර්මාණ හතරක් නම් කරන්න.

(10 X 02 = ලකුණු 20)

2. ජ්‍යාමිතික නිර්මාණ සිදු කිරීමේ දී කෝණ නිර්මාණය හා බහුඅස්‍ර නිර්මාණ සිදු කිරීම අත්‍යාවශ්‍ය වේ.
   i. අංශක 60ක කෝණයක් නිර්මාණය කර එය සමච්ඡේදනය කරන ආකාරය දක්වන්න. (ලකුණු 02)
   ii. සෙ.මී.5ක් අරය ඇති වෘත්තයක් නිර්මාණය කර, එහි පරිධිය, වෘත්ත ඛණ්ඩය, අරය හා කේන්ද්‍රික ඛණ්ඩය ලකුණු කරන්න. (ලකුණු 04)
   iii. දිග සෙ.මී. 8ක්, පළල සෙ.මී. 6ක් හා උස සෙ.මී. 4ක් වන කේක් ඇසුරුමක් සඳහා සුදුසු විකසනයේ මූලික රූපසටහන අඳින්න. (ලකුණු 04)

3. රෙදි පිළි නිෂ්පාදන ක්‍රියාවලිය සඳහා කෙඳි භාවිතය අත්‍යාවශ්‍ය වේ. කෙඳි යොදා ගනිමින් නිර්මාණය කරන රෙදි, විවිධ නම්වලින් හඳුන්වයි.
   i. ස්වාභාවික කෙඳි වර්ග දෙකක් නම් කර, ඒ සඳහා උදාහරණය බැගින් ලියන්න. (ලකුණු 02)
   ii. ශීත දේශගුණික රටවල, ලෝම රෙදි බහුලව භාවිත කරයි. ලෝම රෙදි සඳහා කෙඳි ලබා ගන්නා සතුන් වර්ග හතරක් නම් කරන්න. (ලකුණු 04)
   iii. පිළි අලංකරණයේ දී, පෙර පිරියම් කිරීම අත්‍යාවශ්‍ය වේ. පෙර පිරියම් කිරීමේ දී, යොදා ගන්නා ක්‍රම තුනක් දක්වා, ඉන් එක් ක්‍රමයක් විස්තර කරන්න. (ලකුණු 04)

4. රෙදි පිළි, පින්තාරු කිරීම මගින් අලංකරණය කළ හැකිය. මෙහිදී විවිධ සායම් වර්ග සහ පින්සල් භාවිත කිරීම සිදු වේ.
   i. පින්තාරු කිරීමේ දී භාවිත කරන පින්සල් වර්ග හතරක් නම් කරන්න. (ලකුණු 02)
   ii. පින්සල් භාවිතයෙන් පින්තාරු කිරීමේ දී, සැලකිලිමත් විය යුතු කරුණු පිළිබඳව කෙටියෙන් විස්තර කරන්න. (ලකුණු 04)
   iii. අච්චු භාවිතයෙන් පින්තාරු කිරීම පිළිබඳව, රූපසටහන් සහිතව කෙටියෙන් විස්තර කරන්න. (ලකුණු 04)

5. මැටි භාණ්ඩ නිර්මාණය කිරීමේ දී, මැටි සුදුසු පරිදි පදම් කිරීම සිදු කෙරේ. මැටි පදම් කිරීමේ දී මැටිවල ඇති භෞතික ලක්ෂණ ද වැදගත් වේ.
   i. මැටිවල භෞතික ලක්ෂණ හතරක් නම් කරන්න. (ලකුණු 02)
   ii. ඉන් එක් භෞතික ලක්ෂණයක් පිළිබඳ විස්තර කරන්න. (ලකුණු 04)
   iii. පදම් මැටි භාවිත කර, සරලව මැටි භාණ්ඩයක් නිර්මාණය කරගන්නා ආකාරය පිළිබඳව රූපසටහන් සහිතව විස්තර කරන්න. (ලකුණු 04)

6. විසිතුරු අලංකරණ නිර්මාණයේ දී, නොයෙකුත් අමුද්‍රව්‍ය යොදා ගැනීම සිදු කෙරේ. රෙදි කැබලි භාවිතයෙන් නිර්මාණ සැකසීම ඉතා ජනප්‍රිය වී ඇත.
   i. කැබලි රෙදි යොදා ගනිමින් නිර්මාණය කළ හැකි පැච්වර්ක් නිර්මාණයක් ඇඳ, වර්ණ කර දක්වන්න. (ලකුණු 02)
   ii. රිබන් නිර්මාණය සඳහා යොදා ගත හැකි, රෙදි වර්ග දෙකක් සඳහන් කර, රිබන් එම්බ්‍රොයිඩර් කිරීමට යොදා ගන්නා මැහුම් ක්‍රම හතරක් නම් කරන්න. (ලකුණු 04)
   iii. ළදරුවෙකුගේ උපන්දිනයක් සඳහා සුදුසු, සුභ පැතුම් පතක නිර්මාණයක් ඇඳ, එය වර්ණ ගන්වන්න. (ලකුණු 04)

7. අතීතයේ සිටම විවිධ ගෙතුම් භාවිත කරමින් ඇඳුම් පැලඳුම් නිර්මාණය කිරීම සිදු කෙරේ. ඒ සඳහා යොදා ගන්නා අමුද්‍රව්‍ය හා උපකරණ අනුව ගෙතුම් ක්‍රම නම් කර ඇත.
   i. වූල් හෝ නූල් භාවිත කරමින් සිදුකරන (ඇඳුම් හා රේන්ද) ගෙතුම් ක්‍රම හතරක් නම් කරන්න. (ලකුණු 02)
   ii. සැහැල්ලු සෙල්ලම් බඩු නිර්මාණයේ දී වඩාත් සැලකිලිමත් විය යුතු කරුණු හතරක් සඳහන් කරන්න. (ලකුණු 04)
   iii. පල්ප මාධ්‍ය භාවිත කර මූර්තියක් නිර්මාණය කරන ආකාරය කෙටියෙන් විස්තර කරන්න. (ලකුණු 04)