06

නිමවුමක් සඳහා ඇස්තමේන්තු සකස් කිරීම.

6.1 රූපය

6.2 රූපය

"ගගේ මුහුදේ දම්මත් ගණනක් මිනුමක් තියෙන්න ඕනෑ"
මේ අපේ සමාජයේ පවතින ප්‍රසිද්ධ කියමනකි.

ඉදිකිරීම් ක්ෂේත්‍රයේ දී යම්කිසි නිර්මාණයක් හෝ ඉදිකිරීමක් සඳහා පූර්ව සැලසුමක් සකස් කිරීම අත්‍යවශ්‍ය වේ. මේ සඳහා කාර්යය චිත්‍රයක් ඇඳගැනීම පළමු අවශ්‍යතාව වේ. කාර්යය චිත්‍රයෙහි ඉදිකිරීමෙහි හෝ නිර්මාණයෙහි සියලු විස්තර ඇතුළත් වේ. ඒ අනුව නිර්මාණයට හෝ ඉදිකිරීමට අවශ්‍ය භෞතික, මානව හා මූල්‍ය සම්පත් ගණනය කරමින්, ඉදිකිරීම් ක්‍රමවේදය සැලසුම් කළ හැකි වන අතර අවසානයේ ඉදිකිරීම හෝ නිමැවුම සඳහා වියදම් වන මුදල ගණනය කිරීම හා විකුණුම් මිල තීරණය කිරීම පහසු වේ. මෙසේ යම්කිසි නිර්මාණයක හෝ ඉදිකිරීමක වියදම ගණනය කිරීම හා මිල නියම කිරීම ඇස්තමේන්තු සකස් කිරීම යනුවෙන් හඳුන්වනු ලැබේ.

ඇස්තමේන්තුවක් සකස් නොකර නිමැවුමක් හෝ ඉදිකිරීමක් කිරීමට යාම සමහර විට අවාසිදායක විය හැකි ය. එවිට කාර්යයෙහි නිමාව දක්නට නොහැකි වනු ඇත. මූල්‍යමය ගැටලු, ද්‍රව්‍ය සපයා ගැනීමේ අපහසුතා, ප්‍රමිතියට අනුව කාර්ය අවසන් කිරීමට නොහැකි වීම, ඉදිකිරීම හෝ නිර්මාණය අතරමඟ නවතා දැමීමට සිදුවීම, නියමිත කාලය තුළ අවසන් කළ නොහැකි වීම, සම්පත් අපතේ යාම ආදී තත්ත්වයන්ට මුහුණ දීමට සිදුවනු ඇත.

ඇස්තමේන්තුවක් සකස් කිරීමේ දී සැලකිල්ලට ගත යුතු කරුණු,

- ද්‍රව්‍ය හා උපකරණ ලේඛනය සකස් කිරීම.
- ප්‍රධාන අමුද්‍රව්‍ය ගණනය කිරීම හා ඒ සඳහා වියදම තක්සේරු කිරීම.
- වෙනත් අමුද්‍රව්‍ය ගණනය කිරීම හා ඒ සඳහා වියදම තක්සේරු කිරීම.
- ශ්‍රමය සඳහා වියදම ගණනය කිරීම.
- ප්‍රවාහන වියදම ගණනය කිරීම.
- ලාභය හා උඩිස් වියදම් ගණනය කිරීම.
- මිල නියම කිරීම.

ද්‍රව්‍ය, ආවුද හා උපකරණ ලේඛනය

නිර්මාණය හෝ ඉදිකිරීම සඳහා අවශ්‍ය ද්‍රව්‍ය ආවුද හා උපකරණ පිළිවෙලකට කාණ්ඩ වශයෙන් ලේඛන ගත කිරීම මෙම අදියරේ දී කරනු ලැබේ.

- දැව, යකඩ, වැලි, ගල්, ගඩොල්, සිමෙන්ති, හුනු
- තීන්ත ආදී ලේපණ වර්ග, නිමහම් ද්‍රව්‍ය
- කියත්, නියන්, මිටි, උදලු, සවල ආදී ආවුද හා උපකරණ
- ඇණ, සරනේරු, යතුරු තහඩු ආදී සවිකුරු වර්ග

යන නිර්මාණයට අවශ්‍ය සියලු දේ පිළිබඳ ව මනා අවබෝධයක් ලබා ගැනීම මෙහි දී අපේක්ෂා කෙරේ.

ආවුද හා උපකරණ නැවත නැවත භාවිත කළ හැකි නිසා ඒවා සෑම නිර්මාණයක දී ම මිල දී ගැනීම අවශ්‍ය නොවේ.

ගල්, ගඩොල්, සිමෙන්ති, නිමහම් ද්‍රව්‍ය, ලේපණ ද්‍රව්‍ය, යකඩ, සවිකුරු ආදිය ඒකක වශයෙන් වෙළෙඳපොළේ පවතින නිශ්චිත මිල ගණන් යටතේ මිල දී ගත හැකි වේ.

එහෙත් දැව මිල දී ගැනීමේ දී ඉරා සකස් කළ දැව මෙන් ම කඳන් වශයෙන් ලබාගෙන භාවිත කරන අවස්ථා පවතී. විවිධ දැව වර්ග ඒවායේ ස්වභාවික ලක්ෂණ අනුව භාවිත අවස්ථා වෙනස් වන අතර මිල ගණන් ද වෙනස් වේ.

එබැවින් දැව ගණනය කිරීම පිළිබඳ ව අවබෝධය ලබා ගැනීම අවශ්‍ය වේ.

දැව ගණනය කිරීම

දැව කඳන් මෙන් ම ඒවායෙන් ඉරා සකස් කර ගන්නා ලී, ලෑලි, රීප්ප, පරාල, බාල්ක ආදී දැව, ගණන් බැලීමේ දී අන්තර් ජාතික සම්මත මිනුම් ඒකක මෙන් ම බ්‍රිතාන්‍ය සම්මත මිනුම් ඒකක ද භාවිත වේ.

- දූව කඳන්වල පරිමාව ඝනඅඩි හෝ ඝනමීටර් වශයෙන් ද
- ඉරන ලද දූවවල වර්ගඵලය වර්ගඅඩි හෝ වර්ගමීටර් වශයෙන් ද,
- දූව කුට්ටිවල පරිමාව ඝනඅඩි හෝ ඝනමීටර් වශයෙන් ද,
- රීප්ප, බාල්ක ආදිය දික් අඩි හෝ මීටර් වශයෙන් ද,

මනිනු ලැබේ.

දිග × පළල × උස මීටර එක බැගින් වූ ලී කුට්ටියක වූ දූව ප්‍රමාණය ඝනමීටර 1 ක් ($1m^3$) ලෙස හැඳින්වේ. කියුබික් මීටරයක් වශයෙන් හඳුන්වන්නේ ද ඝනමීරයකි.

ඉරන ලද ලෑලිවල වර්ගඵලය ගණනය කිරීමේ දී එහි දිග පළලින් ගුණ කරනු ලැබේ.

උදහරණ

01. 250 mm ක් පළල හා දිග 4 m වූ ලෑල්ලක වර්ගඵලය ගණනය කරන්න.

ලෑල්ලේ පළල $= 250$ mm

$= \frac{250}{1000}$ m

ලෑල්ලේ දිග $= 4$ m

ලෑල්ලේ වර්ගඵලය $=$ ව.මී. $\frac{250 \times 4}{1000}$ m

$= \underline{\underline{1\ m^2}}$ (වර්ගමීටර 1 කි.)

02. පළල අඟල් 8 ක් ද දිග අඩි 9 ක් ද වූ දූවයක වර්ගඵලය ගණනය කරන්න.

දූවයේ පළල $=$ අඟල් 8

$=$ අඩි $\frac{8}{12}$

දූවයේ දිග $=$ අඩි 9

දූවයේ වර්ගඵලය $=$ ව.අඩි $\frac{8 \times 9}{12}$

$=$ ව.අඩි 6 (වර්ගඅඩි 6 කි.)

යට ලී, පරාල, බාල්ක වැනි දූව ගණන් බැලීමේ දී ඒවා දික් අඩි හෝ දික් මීටර් වශයෙන් ගණනය කරනු ලැබේ.

උදාහරණ

6 × 4 අඩි 10 ක් යනු එම ප්‍රමාණයේ (අඟල් 6 × අඟල් 4) බාල්ක දික් අඩි 10 ක් යන්න ය.

ගෙඩි කඳට ඉරන ලද අලෙංචි ලෑලිවල පළල සෑම විට ම එක සමාන නොවීමට ඉඩ ඇත. එවැනි ලෑල්ලක පිහිටීම අනුව අවස්ථා දෙකක දී හෝ ඊට වැඩි ගණනක දී පළල මනිනු ලැබේ. ඉන්පසු එම දත්ත සියල්ල එකතු කර, මනින ලද අවස්ථා ගණනින් බෙද සාමාන්‍ය පළල සොයා ගෙන එය දිගෙන් ගුණ කිරීමෙන් වර්ග අඩි ගණන සොයා ගනු ලැබේ.

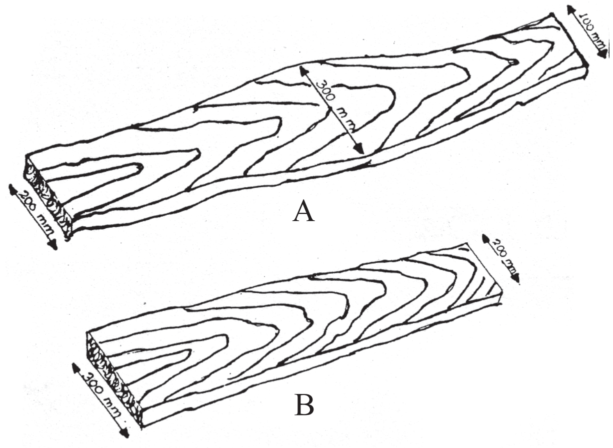

6.3 රූපය

6.3 රූපයේ (A) අක්ෂරයෙන් හැඳින්වෙන ලෑල්ලේ අවස්ථා තුනක දී පළල මැනීමට සිදු වේ. ඒ අනුව,

200 + 300 + 100	=	600 mm
මනින ලද අවස්ථා ගණනින් බෙදීම	=	$\frac{600}{3}$
සාමාන්‍ය පළල	=	200 mm

6.3 රූපයේ (B) අක්ෂරයෙන් දැක්වෙන ලෑල්ලේ පළල අවස්ථා දෙකක දී මැනීමට සිදු වේ. ඒ අනුව,

300 + 200 mm	=	500 mm
මනින ලද අවස්ථා ගණන	=	2
ඒ අනුව සාමාන්‍ය පළල	=	$\frac{500}{2}$
	=	250 mm

ඉරන ලද දැව තොග වශයෙන් විකිණීමේ දී ඒවායේ ප්‍රමාණය (පරිමාව) ඝන අඩි හෝ ඝන මීටර්වලින් සොයා ගනු ලැබේ.

උදාහරණ

01. අඟල් 6 ක් ඝනකම ඇති අඟල් 8 ක් පළල වූ අඩි 12 ක් දිග බාල්කයක පරිමාව ගණනය කරන්න.

බාල්කයේ දිග = අඩි 12

බාල්කයේ පළල = අඟල් 8

= $\frac{\text{අඩි } 8}{12}$

බාල්කයේ ඝනකම = අඟල් 6

බාල්කයේ ඝනකම (අඩි) = $\frac{6}{12}$

බාල්කයේ පරිමාව = ඝනඅඩි $\frac{12 \times 8 \times 6}{12 \times 12}$

= ඝනඅඩි 4

02. 150 mm ඝනකම වූ 200 mm ක් පළල 4000 mm ක් දිග බාල්කයක පරිමාව ගණනය කරන්න.

බාල්කයේ දිග = 4000 mm

බාල්කයේ දිග මීටර = $\frac{4000}{1000}$ = 4 m

බාල්කයේ පළල = 200 mm

බාල්කයේ පළල මීටර = $\frac{200}{1000}$ = 0.20 m

බාල්කයේ ඝනකම = 150 mm = 0.15 m

බාල්කයේ ඝනකම මීටර = $\frac{150 \text{ mm}}{1000}$

බාල්කයේ ඝනඵලය = $4 \times 0.2 \times 0.15$

= 0.12 m^3 (ඝනමීටර 0.12 කි.)

රවුම් ලී කොටවල අඩංගු දැව ප්‍රමාණය (පරිමාව) ගණනය කරනු ලබන්නේ ඝන අඩි හෝ ඝන මීටර් වශයෙනි.

ලී කොටයේ මුල හා අග වට ප්‍රමාණය සමාන වේ නම් මුල හෝ අග හෝ මුහුණත්වල වර්ගඵලය සොයා එය දිගෙන් ගුණ කිරීමෙන් දැව පරිමාව සොයා ගනු ලැබේ.

උදාහරණ

රවුම් ලී කොටයක වට ප්‍රමාණය 2200 mm කි. දිග 7 m කි. එම ලී කොටයේ පරිමාව ඝන මීටර් කීයක් වේ ද?

ලී කොටයේ දිග = 7 m
ලී කොටයේ වට ප්‍රමාණය = 2200 mm
(ලී කොටයේ අර්ධ විෂ්කම්භය සෙවීම සඳහා $2\pi r$ සූත්‍රය ආදේශ කිරීම.)

$$= 2200 \div \frac{22}{7} \times 2 \text{ mm}$$

$$= \frac{2200}{7}$$

$$r = \frac{2200 \times 7}{22 \times 2} \text{ mm}$$

$$= 350 \text{ mm}$$

∴ අරය = 0.35 m

ලී කොටයේ පරිමාව සෙවීම සඳහා

(සිලින්ඩරයක පරිමාව සෙවීම $\pi r^2 h$ සූත්‍රය ආදේශයෙන්)

$$= \frac{22 \times 0.35^2 \times 7}{7}$$

$$= 2.70 \text{ m}^3$$ (ඝනමීටර 2.70 කි.)

ලී කොටයක මුල සහ අග වට ප්‍රමාණ වෙනස් වන්නේ නම් එවිට කොටයේ මුල හා අග අර්ධ විෂ්කම්භ දෙකේ එකතුව දෙකෙන් බෙදීමෙන් ලැබෙන සාමාන්‍ය අර්ධ විෂ්කම්භය අනුව වර්ග ඵලය සොයා ගෙන එය දිගින් ගුණ කිරීමෙන් පරිමාව ගණනය කරනු ලැබේ.

උදාහරණ

10 m දිග රවුම් ලී කොටයක මුල වට ප්‍රමාණය 3300 mm කි. අග වට ප්‍රමාණය 1100 mm කි. ලී කොටයේ පරිමාව ගණනය කරන්න.

ලී කොටයේ දිග $= 10\ m$

ලී කොටයේ මුල වට ප්‍රමාණය $= 3300\ mm$

ලී කොටයේ අග වට ප්‍රමාණය $= 1100\ mm$

ලී කොටයේ මුල අර්ධ විෂ්කම්භය $= \frac{3300\ mm \times 7}{22 \times 2}$

$= 525\ mm$

$= 0.525\ m$

ලී කොටයේ අග අර්ධ විෂ්කම්භය $= \frac{1100\ mm \times 7}{22 \times 2}$

$= 175\ m$

$= 0.175\ m$

ලී කොටයේ සාමාන්‍ය අර්ධ විෂ්කම්භය $= \frac{0.525\ m + 0.175\ m}{2}$

$= 0.35\ m$

ලී කොටයේ පරිමාව $= \frac{22}{7} \times 0.35^2 \times 10\ m^3$

$= 3.85\ m^3$ (ඝනමීටර 3.85 කි.)

රවුම් ලී කොටයක මුල වට ප්‍රමාණය, අඟල් 110 කි. අග වට ප්‍රමාණය අඟල් 66 කි. ලී කොටයේ දිග අඩි 30 කි. මෙම ලී කොටයේ පරිමාව ගණනය කරන්න.

ලී කොටයේ දිග = අඩි 30

ලී කොටයේ මුල වට ප්‍රමාණය = අඟල් 110

ලී කොටයේ මුල අර්ධ විෂ්කම්භය $= \frac{\text{අඟල් } 110 \times 7}{22 \times 2}$

= අඟල් 17.5

= අඩි 1.45

ලී කොටයේ අග අර්ධ විෂ්කම්භය = අඟල් 66 × 7

$= 22 \times 2$

= අඟල් 10.5

= අඩි 0.875

ලී කොටයේ සාමාන්‍ය අර්ධ විෂ්කම්භය $= \frac{\text{අඩි } 1.45 + \text{අඩි } 0.875}{2}$

= අඩි 1.16

ලී කොටයේ පරිමාව $= \frac{22 \times 1.16^2 \times 30}{7}$

= ඝනඅඩි 126.87

නොමිලේ බෙදාහැරීම සඳහා ය.

පහත සඳහන් දැව තොගයේ වර්ගඵලය සොයන්න.

ගනකම අඟල්	පළල අඟල්	දිග අඩි	කැබලි ගණන	වර්ගඵලය වර්ග අඩි
1	4	8	3	$= \frac{4\times8\times3}{12} = 08$
1	6	8	3	$= \frac{6\times8\times3}{12} = 12$
1	9	8	4	$= \frac{9\times8\times4}{12} = 24$
දැව තොගයේ වර්ගඵලය				= ව.අඩි 44

පහත සඳහන් දැව තොගයේ වර්ගඵලය සොයන්න.

ගනකම mm	පළල mm	දිග mm	කැබලි ගණන	වර්ගඵලය වර්ග මීටර
25	100	2500	3	$= \frac{100\times2500\times3}{1000\times1000} = 0.75$
25	150	2500	4	$= \frac{150\times2500\times4}{1000\times1000} = 1.5$
25	225	2500	4	$= \frac{225\times2500\times4}{1000\times1000} = 2.25$
මුළු දැව තොගයේ වර්ගඵලය				= ව.මී. 4.50

ගෙඩි කඳට ඉරන ලද ලෑලිවල දැව ප්‍රමාණය ගණනය කිරීමේ දී ඵළය කොටස ඉවත් වන සේ අරටුව පමණක් මැනීමෙන් වැඩට යෝග්‍ය දැව ප්‍රමාණය ගණනය කළ හැකි ය.

01. දැව ලැයිස්තුව සකස් කිරීම

අදාළ රූපසටහන් සහ පිරිවිතරයන්ට අනුව භාණ්ඩය නිපදවීමට අවශ්‍ය දළ මිනුම් සහිත ලී ලැයිස්තුව සකස් කර ගත යුතු වේ. මෙහි දී භාණ්ඩයට අවශ්‍ය සියලුම දැව ගණනය කළ යුතු ය. දිරුම්, දැව පලුදු, දැව දෝෂ ආදිය සඳහාත්, භාණ්ඩය නිෂ්පාදනයේ දී යතු ගෑම, කැපීම් ආදිය සඳහාත්, සාමාන්‍යයෙන් 10% ක් පමණ අමතර දැව ප්‍රමාණයක් ලැයිස්තුවට ඇතුළත් කළ යුතු ය.

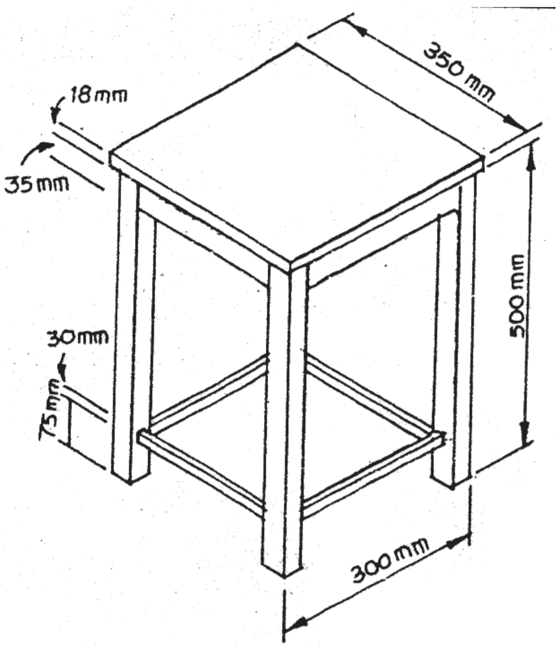

6.4 රූපය

රූපයේ දක්වෙන ආකාරයේ ස්ටූලයක් නිපදවීමට යොදගන්නා දැව ලේඛනය පහත පරිදි ගණනය කළ හැකි ය.

දැව වර්ගය	කොටසේ නම	දළ කැපුම් දිග, පළල,ගනකම, මිලිමීටර්වලින්	අවශ්‍ය කැබලි ප්‍රමාණය	අවශ්‍ය ප්‍රමාණය
ගිනිසපු	පාද	550 × 45 × 40	4	මී. 02.00
තුනීලෑලි	මතුපිට ලෑල්ල	350 × 350 × 15	1	ව.මී. 0.12
ගිනිසපු	උඩ විට්ටම	350 × 60 × 25	4	මී. 1.40
ගිනිසපු	යට විට්ටම	350 × 40 × 25	4	මී.1.40
	ලී ඇණ	35 × 6	16	16

ගොඩනැගිලි ඉදිකිරීමේ දී අවශ්‍ය දැව ලේඛනය සකස් කිරීමේ දී අදාළ ගොඩනැගිල්ලේ සැලැස්ම ඇඳ ගැනීමෙන් පසු ඒ අනුව දැව ලැයිස්තුව සකස් කළ යුතු ය. එහි දී

- යටලී
- පරාල
- බාල්ක
- දොර හා ජනෙල් සඳහා රාමු හා පියන්
- තරප්පු හා අත්වැට
- වඩිම්බු
- සිවිලිමට අදළ ලී හා ලෑලි

ආදී අංග සඳහා විවිධ දිග, පළල හා ගනකමින් යුතු අදාළ කාර්යයට ගැළපෙන ස්වාභාවික ලක්ෂණවලින් යුතු දැව වර්ග ලබා ගැනීමට සිදුවන බැවින් ඒවා වෙනවෙන ම ලේඛනගත කළ යුතු වේ. පදිංචිය සඳහා නිවසක් ඉදිකිරීමට සකස් කළ නිවාස සැලසුමක් සපයාගෙන අධ්‍යයනය කිරීමෙන් ඉහත සඳහන් කරුණු මැනවින් අවබෝධ කර ගැනීමට හරකියාව ඇත

(1) ප්‍රධාන අමුද්‍රව්‍ය සඳහා වියදම

නිර්මාණය කිරීමට අපේක්ෂා කරන දේ සඳහා අවශ්‍ය වන ප්‍රධාන අමුද්‍රව්‍ය හඳුනා ගැනීමෙන් පසු ඒ සඳහා වියදම ගණනය කිරීම මෙම අවස්ථාවේ දී කළ යුතු ය. මුළුතැන්ගේ බංකුව සඳහා නම් අවශ්‍ය වන ප්‍රධාන අමුද්‍රව්‍ය වන්නේ ඉරන ලද දැව වේ. කාර්යය චිත්‍රය අනුව අදාළ නිර්මාණයට අවශ්‍ය කරන දැව ප්‍රමාණය ගණනය කර ඒ සඳහා වෙළඳපොළේ පවතින මිල ගණන සටහන් කර ගනු ලැබේ.

(2) වෙනත් අමුද්‍රව්‍ය සඳහා වියදම

ප්‍රධාන අමුද්‍රව්‍යයට අමතර ව අවශ්‍ය වන වෙනත් අමුද්‍රව්‍ය ලේඛන ගත කර ඒ සඳහා වියදම ගණනය කිරීම මෙහි දී සිදුවේ. මුළුතැන්ගේ බංකුව සඳහා ඇණ, නිමැදුම් කඩදසි, තීන්ත හෝ සුදුසු ආලේපන ආදිය සඳහා වියදම ගණනය කිරීම මෙම අදියරේ දී සිදු කෙරේ.

(3) ශ්‍රමය සඳහා වියදම

ඕනෑ ම නිර්මාණයක් හෝ ඉදිකිරීමක් සඳහා ශ්‍රමය වැය කළ යුතු වේ. ඒ අනුව ශ්‍රමයට මිල ගණනක් තක්සේරු කළ යුතු වේ. අදාළ නිර්මාණය සඳහා ගතවන කාලය අනුව හා යොදා ගත යුතු ශ්‍රමිකයන් සංඛ්‍යාව අනුව වියදම ගණනය කරනු ලැබේ. මුළුතැන්ගේ බංකුවක් පැය කිහිපයක දී එක් පුද්ගලයකුට නිර්මාණය කර අවසන් කළ හැකි වේ. එහෙත් ගොඩනැගිලි ඉදිකිරීමක දී විවිධ වර්ගයේ ශ්‍රමිකයන් කිහිප දෙනෙකු බොහෝ කාලයක් යෙදවීමට සිදුවනු ඇත. මෙහි දී ශ්‍රමිකයන්ගේ පුහුණු නුපුහුණු බව, ශ්‍රමිකයන්ට ගෙවීම් කිරීමේ දී සැලකිල්ලට ගනු ලැබේ.

(4) ප්‍රවාහන වියදම්

වැඩ ස්ථානය වෙත අමුද්‍රව්‍ය රැගෙන ඒම හා නිමි ද්‍රව්‍ය වෙළෙඳපොළට හෝ සැපයුම්කරු වෙත රැගෙන යාම ආදී කටයුතු සඳහා ප්‍රවාහන වියදම් ගණනය කළ යුතු වේ. විශාල වැඩපොළක් නම් සේවකයින් ප්‍රවාහනය කිරීම ද මීට අයත් වේ.

(5) උඩිස් වියදම් (Overheards)

ඉහත කී වියදම්වලට අමතර ව වෙනත් විවිධ පරිපාලන වියදම් උඩිස් වියදම් යටතට ගැනේ. ගෙවල් කුලී, වරිපනම්, විදුලිය, ජලය, සනීපාරක්ෂක කටයුතු, ආරක්ෂක කටයුතු, සංග්‍රහ කටයුතු, ලිපිලේඛන, ආවුද හා උපකරණවල ක්ෂයවීම, රක්ෂණ, ප්‍රචාරක ආදී වශයෙන් ගැනෙන විවිධ වියදම් මේ යටතේ සලකා බලනු ලැබේ.

(6) ලාභය (Profit)

තමාගේ පරිහරණය සඳහා තමා විසින් ම සකස් කරගන්නා දේ හැරුණු විට අනෙක් සෑම නිර්මාණයක් හෝ ඉදිකිරීමක් ම කරනු ලබන්නේ ලාභයක් අපේක්ෂාවෙන් ය. ඉහත කී සියලු වියදම්වල එකතුවෙන් 25% සිට 30% දක්වා ප්‍රමාණයක් ලාභය වශයෙන් ගණනය කරනු ලැබේ. නිපැයුම්කරුගේ අභිමතය පරිදි මෙම ප්‍රතිශතය අඩු වැඩි කළ හැකි ය.

(7) විකුණුම් මිල

ඉහත කී අමුද්‍රව්‍ය වියදමෙහි සිට ලාභය දක්වා වියදම් සියල්ලේ එකතුව විකුණුම් මිල වශයෙන් නියම කරනු ලැබේ.මිල නියම කිරීමේ දී පාරිසරික තත්ත්වයන් උද්ධමනය හා අළෙවිකරණයේ දී සිදුවිය හැකි ගැටලු හා හානි ද සැලකිල්ලට ගත යුතු ය.

නිවසේ මුළුතැන්ගේ භාවිතය සඳහා කුඩා බංකුවක් සකස් කිරීම.

<u>කාර්යය චිත්‍රය</u>

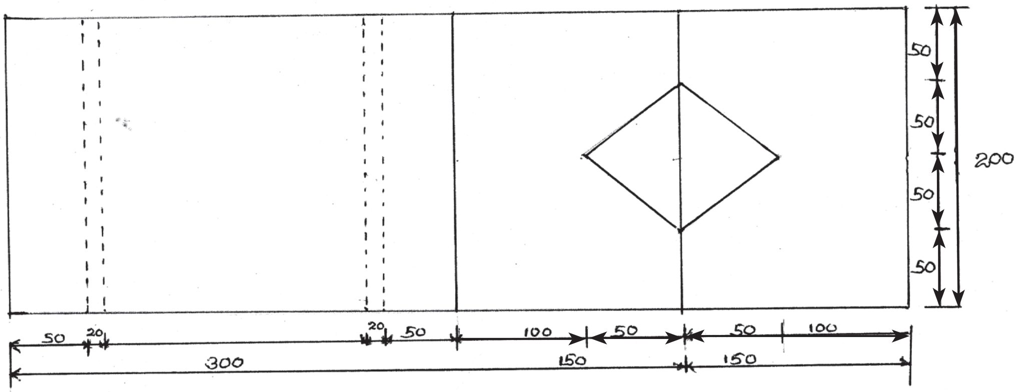

6.5 රූපය

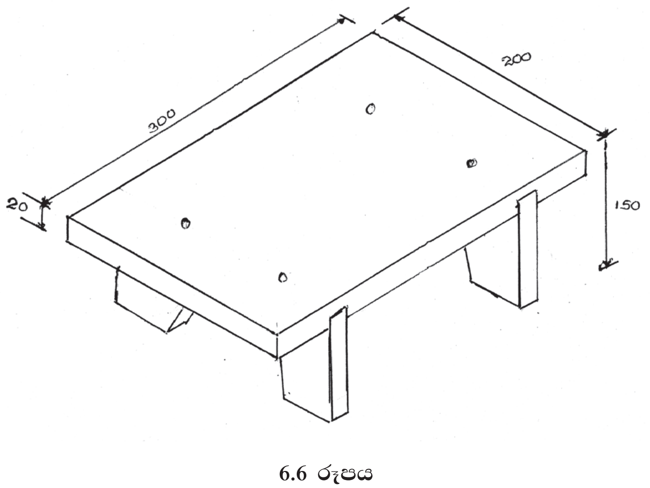

6.6 රූපය

<u>අමුද්‍රව්‍ය</u>

600 mm × 200 mm මැහෝගනී ලෑලි කැබැල්ලක්
50 mm කම්බි ඇණ 04 ක්
නිමැදුම් කඩදසි කැබැල්ලක්
ඇනමල් තීන්ත 50 ml
තිනර්

<u>අවශ්‍ය උපකරණ</u>

මට්ටම් යත්ත
කැට යත්ත
අත්විදුම් යන්ත්‍රය
අත් කියත
අඬු මිටිය
මුළු මට්ටම
වානේ කෝදුව
පැන්සල/අඳින පිහිය
පැතිනියන
තහඩු කියත
25 mm පින්සල

වියදම් ඇස්තමේන්තුව

01. ප්‍රධාන අමුද්‍රව්‍ය සඳහා	
600 mm × 200 mm මැහෝගනී ලෑලි කැබැල්ලට	රු. 50.00
02. වෙනත් අමුද්‍රව්‍ය	
ඇණ	රු. 02.00
නිමැදුම් කඩදසි කැබැල්ලට	රු. 08.00
තීන්ත හා තිනර්	රු. 35.00
03. ශ්‍රමය	රු. 30.00
04. ප්‍රවාහන වියදම්	නැත
05. උඩිස් වියදම්	රු. 03.00
	රු. 128.00
06. ලාභය $\left(\frac{128 \times 25}{10}\right)$	රු. 32.00
07. විකුණුම් මිල	රු. 160.00

විකුණුම් මිල ආසන්න අගයකට වෙනස් කිරීමට නිෂ්පාදකයාට අවස්ථාව ඇත.

මෙම බංකුව තමාගේ ම ප්‍රයෝජනය සඳහා සකස් කරගන්නේ නම් 3,4,5,6,7 යන වියදම් නොසලකා හැරිය හැකි ය. එවිට මේ සඳහා සත්‍ය වියදම වන්නේ රු. 75.00 පමණ වේ.

180 mm උස වැරගැන් වූ කොන්ක්‍රීට් කම්බි කණු නිෂ්පාදනය කිරීම.

කාර්යය චිත්‍රය

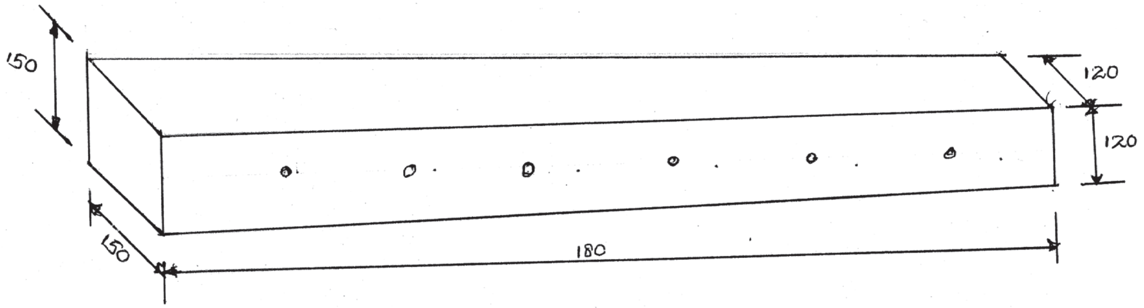

6.7 රූපය

අවශ්‍ය ද්‍රව්‍ය (කණු අටක් සඳහා)

සිමෙන්ති කොට්ට	01
වැලි තාච්චි	12
18 mm ගල් තාච්චි	24
6 mm කම්බි	16kg
ජලය	

අවශ්‍ය උපකරණ හා ආවුද

උදැල්ල
සවල
තාච්චිය
විල්බැරෝව
මේසන් හැන්ද
හැඩයම (අච්චුව)

වියදම් ඇස්තමේන්තුව (කණු 8 ක් සඳහා)

01. ප්‍රධාන අමුද්‍රව්‍ය

සිමෙන්ති කොට්ට 01	රු. 900.00
වැලි තාච්චි 12	රු. 200.00
ගල් තාච්චි 24	රු. 350.00
කම්බි 16 kg	රු. 1500.00

02. වෙනත් අමුද්‍රව්‍ය	නැත
03. ශ්‍රමය	රු. 350.00
04. ප්‍රවාහන වියදම්	රු. 350.00
05. උඩිස් වියදම්	රු. 40.00
06. ලාභය $\left(\frac{3690 \times 30}{100}\right)$	රු. 1107.00
කණු අටක් සඳහා	රු. 4797.00
එක් කණුවක් සඳහා	රු. 599.62

එක් කණුවක විකුණුම් මිල	රු. 600.00

නිමැවුමක් කිරීමේ දී රජයේ නීති රෙගුලාසි හා කොන්දේසි ද පුද්ගලයකු සඳහා කරන නිමැවුමක් නම් අදාළ පුද්ගලයන්ගේ කොන්දේසි හා උපදෙස් ද සැලකිල්ලට ගැනීමට සිදු වේ.